greenworks®

SN2806T

EN	SNOW THROWER	OPERATOR MANUAL
FR	SOUFFLEUSE À NEIGE	MANUEL D'OPÉRATEUR
ES	EQUIPO QUITANIEVE	MANUAL DEL OPERADOR

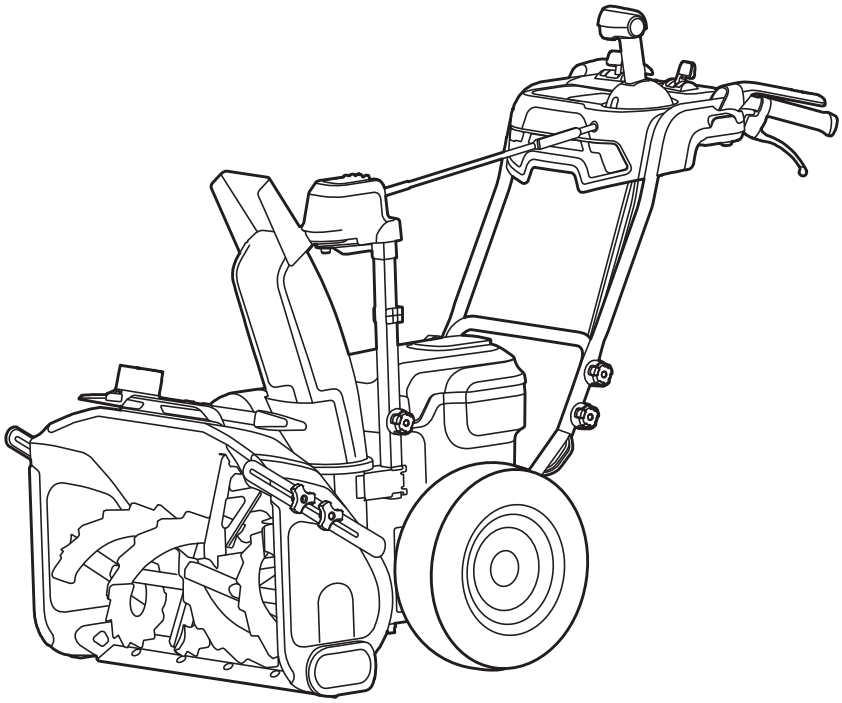

www.greenworkstools.com

FOR QUEBEC RESIDENTS: The availability of replacement parts, repair services, and maintenance or repair information is not guaranteed.

À L'ATTENTION DES RÉSIDENTS DU QUÉBEC : La disponibilité des pièces de remplacement, des services de réparation et des renseignements sur l'entretien ou la réparation n'est pas garantie.

PARA LOS RESIDENTES DE QUEBEC: La disponibilidad de piezas de repuesto, servicios de reparación y la información de mantenimiento o reparación no está garantizada.

English

EN

1 Description....4
1.1 Purpose....4
1.2 Overview....4
1.3 Know the control panel....4
2 General appliance safety warnings....5
3 Recommended ambient temperature range:....7
4 Symbols on the product....7
5 Risk levels....7
6 Service....7
7 Environmentally safe battery disposal....7
8 Proposition 65....8
9 Installation....8
9.1 Unpack the product....8
9.2 Install the upper handle....8
9.3 Install the discharge chute....9
9.4 Install the chute control rod....10
9.5 Install the battery pack....10
9.6 Remove the battery pack....10
10 Operation....11
10.1 Cold weather operation....11
10.2 Start and stop the auger/impeller....11
10.3 Adjust the auger speed....11
10.4 Self propelled drive mode....12
10.5 Start auger and self-propelled drive simultaneously....12
10.6 Lock self-propelled drive paddle and auger engagement paddle with one hand....13
10.7 Manually move the product....13
10.8 LED Lights....14
10.9 Adjust the discharge chute....14
10.10 Adjust the chute deflector....15
10.11 Operation tips....15
11 Maintenance....15
11.1 General maintenance....15
11.2 Clear the clogged chute....16
11.3 Replace the skid shoes....16
11.4 Replace the scraper plate....16
11.5 Replace the safety pin....16
11.6 Replace the drift cutter....17
11.7 Store the machine....17
12 Troubleshooting....18
13 Technical data....18
14 Limited warranty....18
14.1 Items not covered by warranty....18
14.2 Helpline....19
14.3 Shipping....19

1 DESCRIPTION

1.1 PURPOSE

This product has been designed and built to remove and clear away snow from pavements, driveways and other ground-level surfaces.

1.2 OVERVIEW

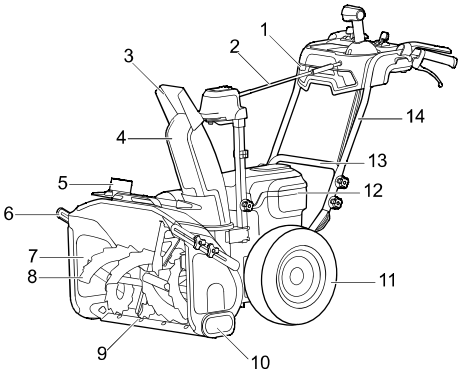

1 LED headlight
2 Discharge chute control rod
3 Chute deflector
4 Discharge chute
5 3-in-1 Cleanout tool
6 Drift cutter
7 Intake housing
8 Auger
9 Scraper plate
10 Skid shoe
11 Wheel
12 Battery compartment
13 Lower handle
14 Upper handle

1.3 KNOW THE CONTROL PANEL

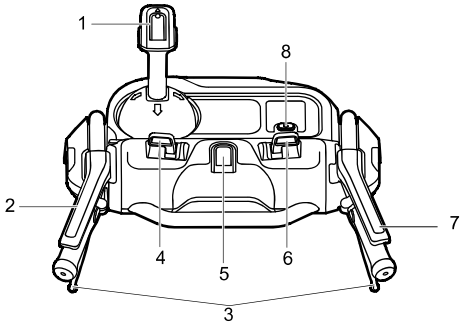

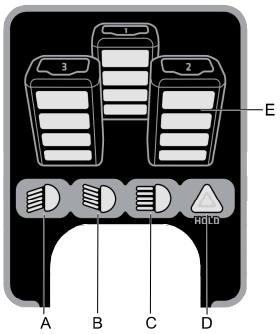

No.	Name	Function
1	Chute and deflector adjustment handle	The chute deflector can be adjusted up and down to adjust the throwing distance of snow. Control the 200° adjustable discharge chute to turn to multiple different directions.
2	Self-propelled drive paddle	This product allows self propelled drive mode that it can walk itself. Self propelled drive mode brings you easy operation.
3	Zero turn trigger	Turn assist handles for quick and effortless steering. This product is equipped with zero turn system, which gives the product accurate and smooth steering without deviation.
4	Self-propelled drive speed control switch	Allows operators to select a comfortable driving speed. It gives 3 forward speeds and 1 backward self-propelled and 1 neutral.
5	ON button	The ON button is used to turn the product on.
6	Auger/impeller speed control switch	Adjust the switch to control the auger/impeller run fast or slowly.
7	Auger/impeller engagement paddle	The auger/impeller can be started to rotate when the product is moving. Rotating auger/impeller breaks snow easily and clears snow quickly.
8	LED headlight button	Push button (A, B, C, D) to adjust the rear/front headlights.
E	Battery indicator	Power display for each battery (3 pcs).

2 GENERAL APPLIANCE SAFETY WARNINGS

⚠ WARNING

Read all safety warnings and all instructions.
Failure to follow the warnings and instructions may result in electric shock, fire and/or serious injury.

Save all warnings and instructions for future reference.

The term "appliance" in the warnings refers to your battery-operated (cordless) snow thrower.

- Do not allow children under the age of 14 to operate this tool. Children who are 14 years of age or older must read and understand the operating instructions and safety rules in this manual and must be trained and supervised by a parent.
- Read the operating and service instruction manual carefully. Be thoroughly familiar with the controls and the proper use of the appliance. Know how to stop the unit and disengage the controls quickly.
- Never allow children to operate the appliance. Never allow adults to operate the appliance without proper instruction.
- Keep the area of operation clear of all persons, particularly small children, and pets.
- Exercise caution to avoid slipping or falling, especially when operating in reverse.
- Do not use on graveled surfaces.
- Dress Properly – Do not wear loose clothing or jewelry. They can be caught in moving parts.
- Wear rubber boots when operating the appliance.
- Operation of the appliance in the hand-held position is unsafe, except in accordance with the special instructions for such use provided in the operator's manual.
- Thoroughly inspect the area where the appliance is to be used and remove all doormats, sleds, boards, wires, and other foreign objects.
- Do not operate the appliance without wearing adequate winter garments. Wear footwear, which will improve footing on slippery surfaces.
- Adjust the housing height to clear gravel or crushed rock surface.
- Never attempt to make any adjustments while the appliance is running (except where specifically recommended by manufacturer).
- Always wear safety glasses or eye shields during operation or while performing an adjustment or repair to protect eyes from foreign objects that may be thrown from the appliance.
- Prevent unintentional starting. Ensure the switch is in the off-position before connecting to battery pack, picking up or carrying the appliance. Carrying the appliance with your finger on the switch or energizing appliance that have the switch on invites accidents.
- Disconnect the battery pack from the appliance before making any adjustments, changing accessories, or storing appliance. Such preventive safety measures reduce the risk of starting the appliance accidentally.
- When battery pack is not in use, keep it away from other metal objects, like paper clips, coins, keys, nails, screw or other small metal objects, that can make a connection from one terminal to another. Shorting the battery terminals together may cause burns or a fire.
- Under abusive conditions, liquid may be ejected from the battery; avoid contact. If contact accidentally occurs, flush with water. If liquid contacts eyes, additionally seek medical help. Liquid

ejected from the battery may cause irritation or burns.

- Do not put hands or feet near or under rotating parts. Keep clear of the discharge opening at all times.
- Exercise extreme caution when operating on or crossing gravel drives, walks, or roads. Stay alert for hidden hazards or traffic.
- After striking a foreign object, turn the machine off and remove the battery pack, and then inspect it for damage. Repair any damage before restarting and using the machine.
- If the appliance should start to vibrate abnormally, stop the machine and check immediately for the cause. Vibration is generally a warning of trouble.
- Stop the machine whenever you leave the operating position, before unclogging the collector/impeller housing or discharge guide, and when making any repairs, adjustments, or inspections.
- When cleaning, repairing, or inspecting, make certain the collector/impeller and all moving parts have stopped.
- Exercise extreme caution when operating on slopes.
- Never operate the appliance without proper guards, keep other safety protective devices in place and working.
- Never direct the discharge toward people or areas where property damage can occur. Keep children and others away.
- Don't Overreach – Keep proper footing and balance at all times.
- Do not overload the machine capacity by attempting to clear snow at too fast a rate.
- Don't Force appliance – It will perform better and safer at the rate for which it was designed.
- Never operate the appliance at high transport speeds on slippery surfaces. Use care when reversing.
- Never direct discharge at bystanders or allow anyone in front of the appliance.
- Disengage power to the auger/impeller when the appliance is transported or not in use.
- Use only attachments and accessories approved by the manufacturer of the appliance (such as wheel weights, counterweights, or cabs).
- Never operate the appliance without good visibility or light. Always be sure of your footing, and keep a firm hold on the handles.
- Walk, never run.
- Clear snow when discharger chute is clogged.
- The machine is not intended for use by persons (including children) with reduced physical, sensory or mental capabilities, or lack of experience and knowledge, unless they have been given supervision or instruction concerning use of the machine by a person responsible for their safety. Children should be supervised to ensure that they do not play with the machine.
- Hand contact with the rotating impeller inside the discharge chute is the most common cause of injury associated with this type of appliance. Never use your hand to clean out the discharge chute. To clear the chute:
  1. SHUT THE ENGINE（Motor） OFF!
  2. Wait 10 seconds to be sure the impeller blades have stopped rotating.
  3. Always use a clean-out tool, not your hands.
- If the appliance strikes a foreign object follow these steps:
  1. Stop the appliance. Release the switch.
  2. Remove the battery pack.
  3. Inspect for damage.
  4. Repair any damage before restarting and operating the appliance.
- Check shear bolts; engine-mounted bolt, etc., at frequent intervals for proper tightness to be sure the appliance is in safe working condition.
- Always refer to owner's guide instructions for important details if the appliance is to be stored for an extended period.
- Store idle appliances Indoors – When not in use, the appliances should be stored indoors in a dry, locked-up place – out of reach of children.
- Check shear bolts and other bolts at frequent intervals for proper tightness to be sure the equipment is in safe working condition.
- Run the appliance a few minutes after throwing snow to prevent freeze-up of the auger/impeller.
- Do not use a battery pack or appliance that is damaged or modified. Damaged or modified batteries may exhibit unpredictable behavior resulting in fire, explosion or risk of injury.
- Do not expose a battery pack or appliance to fire or excessive temperature space. Exposure to fire or temperature above 265°F (130°C) may cause explosion.
- Follow all charging instructions and do not charge the battery pack or appliance outside of the temperature range specified in the instructions. Charging improperly or at temperatures outside of the specified range may damage the battery and increase the risk of fire.
- Recharge only with the charger specified by the manufacturer. A charger that is suitable for one type of battery pack may create a risk of fire when used with another battery pack.
- Use appliances only with specifically designated battery packs. Use of any other battery packs may create a risk of injury and fire.
- Have servicing performed by a qualified repair person using only identical replacement parts.

This will ensure that the safety of the product is maintained.

- Do not modify or attempt to repair the appliance or the battery pack (as applicable) except as indicated in the instructions for use and care.
- Maintain appliance with care - follow instructions for changing accessories.
- Maintain or replace safety and instructions labels, as necessary.

3 RECOMMENDED AMBIENT TEMPERATURE RANGE:

Item	Temperature
Product storage	1.4 ˚F (-17 ˚C) ~ 113 ˚F (45 ˚C)
Product operation	1.4 ˚F (-17 ˚C) ~ 113 ˚F (45 ˚C)
Battery charging	39 ˚F (4 °C) ~ 104 ˚F (40 ˚C)
Charger operation	39 ˚F (4 °C) ~ 104 ˚F (40 ˚C)
Battery discharging	1.4 ˚F (-17 ˚C) ~ 113 ˚F (45 ˚C)
Battery storage	32 °F (0 °C) ~ 113 °F (45 °C)

4 SYMBOLS ON THE PRODUCT

Some of the following symbols may be used on this tool. Please study them and learn their meaning. Proper interpretation of these symbols will allow you to operate the tool better and safer.

Symbol	Explanation
⎓	Direct current
	Precautions that involve your safety.
	Read and understand all instructions before operating the product, and follow all warnings and safety instructions.
	Keep hands away from the discharge area.
	Keep feet out of impeller. Keep feet away from rotating impeller.
	Do not stare at operating lamp.

5 RISK LEVELS

The following signal words and meanings are intended to explain the levels of risk associated with this product.

SYMBOL	SIGNAL	MEANING
	DANGER	Indicates an imminently hazardous situation, which, if not avoided, will result in death or serious injury.
	WARNING	Indicates a potentially hazardous situation, which, if not avoided, could result in death or serious injury.
	CAUTION	Indicates a potentially hazardous situation, which, if not avoided, may result in minor or moderate injury.
	CAUTION	(Without Safety Alert Symbol) Indicates a situation that may result in property damage.

6 SERVICE

Servicing requires extreme care and knowledge and must be performed only by a qualified service technician. For service we suggest you return the machine to your nearest AUTHORIZED SERVICE CENTER for repair. Use only identical manufacturer's replacement parts and accessories.

7 ENVIRONMENTALLY SAFE BATTERY DISPOSAL





The toxic and corrosive materials below are in the batteries used in this product: **Lithium-ion, a toxic material.**

⚠ WARNING

Discard all toxic materials in a specified manner to prevent contamination of the environment. Before discarding damaged or worn-out Lithium-ion batteries, contact your local waste disposal agency, or the local Environmental Protection Agency for information and specific instructions. Take the batteries to a local recycling and/or disposal center, certified for Lithium-ion disposal.

⚠ WARNING

If the battery cracks or breaks, with or without leaks, do not recharge it and do not use. Discard it and replace with a new battery. DO NOT TRY TO REPAIR IT! To prevent injury and risk of fire, explosion, or electric shock, and to avoid damage to the environment:

- Cover the terminals of the battery with heavy-duty adhesive tape.
- DO NOT try to remove or destroy any of the battery components.
- DO NOT try to open the battery.
- If a leak develops, the released electrolytes are corrosive and toxic. DO NOT get the solution in the eyes or on skin, and do not swallow it.
- DO NOT put these batteries in your regular household trash.
- DO NOT incinerate.
- DO NOT put them where they will become part of any waste landfill or municipal solid waste stream.
- Take them to a certified recycling or disposal center.

8 PROPOSITION 65

⚠ WARNING

This product contains a chemical known to the state of California to cause cancer, birth defects or other reproductive harm. Some dust created by power sanding, sawing, grinding, drilling, and other construction activities contains chemicals known to cause cancer, birth defects or other reproductive harm. Some examples of these chemicals are:

- Lead from lead-based paints;
- Crystalline silica from bricks and cement and other masonry products;
- Arsenic and chromium from chemically treated lumber.

Your risk of exposure to these chemicals varies depending on how often you do this type of work. To reduce your exposure to these chemicals, work in a well-ventilated area, and work with approved safety equipment, such as dust masks that are specially designed to filter out microscopic particles.

Save these instructions.

9 INSTALLATION

⚠ WARNING

Do not change or use accessories that are not recommended by the manufacturer.

Do not install battery pack until you assemble all the parts.

9.1 UNPACK THE PRODUCT

⚠ WARNING

MAKE SURE THAT YOU CORRECTLY ASSEMBLE THE PRODUCT BEFORE USE.

⚠ WARNING

- **IF PARTS OF THE PRODUCT ARE DAMAGED, DO NOT USE THE PRODUCT.**
- **IF PARTS ARE MISSING, DO NOT OPERATE THE PRODUCT.**
- **IF PARTS ARE DAMAGED OR MISSING, CONTACT THE SERVICE CENTER.**

1. Open the package.
2. Read the documentation provided in the box.
3. Remove all the unassembled parts from the box.
4. Remove the product from the box.
5. Discard the box and packing material in compliance with local regulations.

⚠ WARNING

FOR YOUR PERSONAL SAFETY, DO NOT POWER ON BEFORE THE PRODUCT IS ASSEMBLED COMPLETELY.

9.2 INSTALL THE UPPER HANDLE

1. Align the holes in the lower handle and the upper handle.

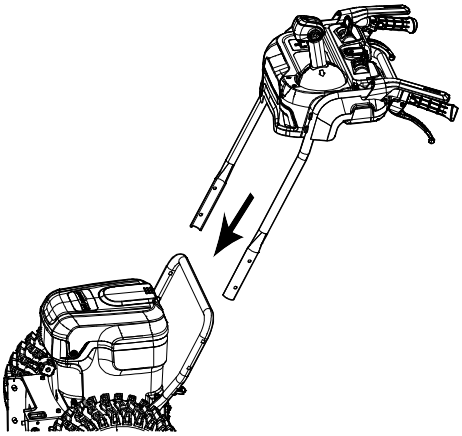

2. Insert the bolt through the lower handle and upper handle.
3. Tighten the handle knob onto the bolt.

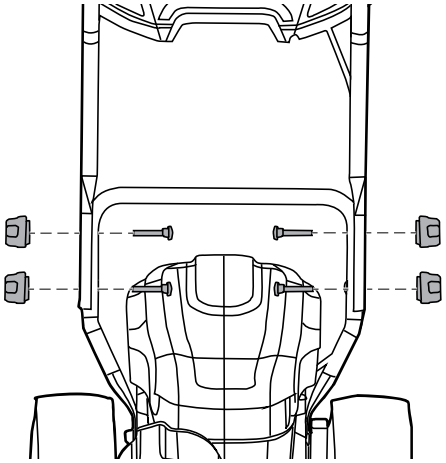

4. Repeat for left/right side.

9.3 INSTALL THE DISCHARGE CHUTE

1. Loosen the knob and bolt on the discharge chute assembly.
2. Align the holes on the discharge chute with the holes on the lower support.

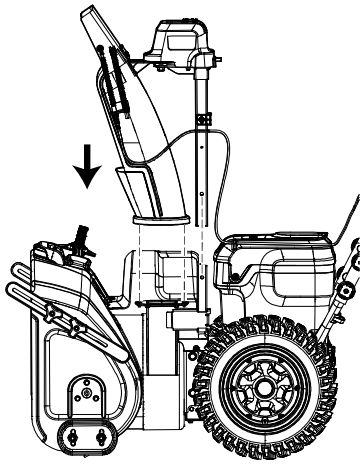

3. Once you have engaged the discharge chute onto the chute base, push until you hear a click.
4. Insert the bolt through the holes and tighten with the knob.

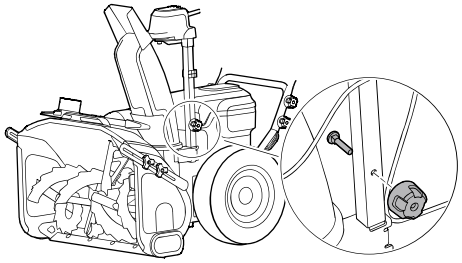

5. Fix the wire by rolling up the clip.

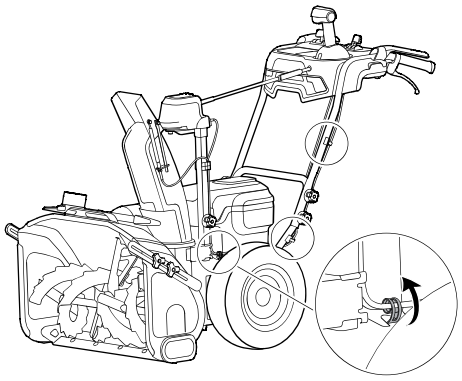

9.4 INSTALL THE CHUTE CONTROL ROD

1. Make sure that the discharge chute and the chute deflector control handle both face forward.
2. Insert the end of the long chute control rod straight into the hole of the chute support.

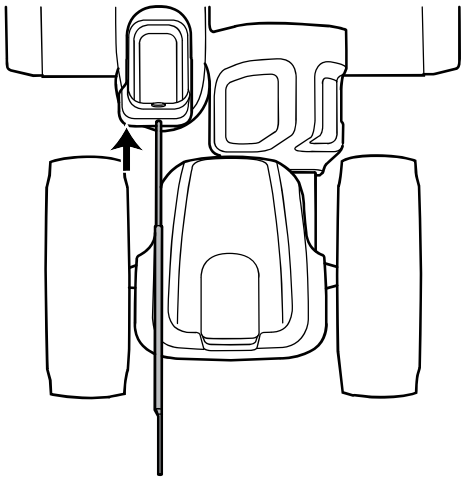

3. Align the holes on the long chute control rod with those on the short one.
4. Insert the bolts through the holes and tighten with the nuts.

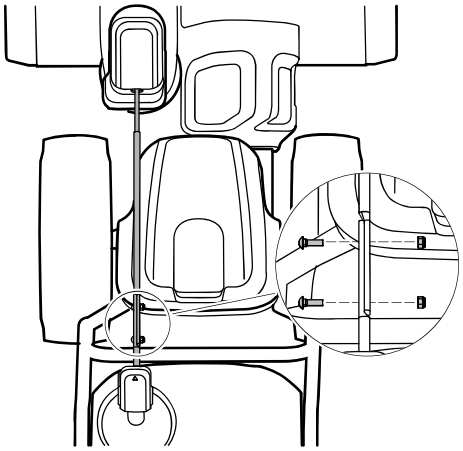

5. Turn the chute deflector control handle left and right to make sure that the discharge chute moves in the desired direction.

9.5 INSTALL THE BATTERY PACK

⚠ WARNING

- If the battery pack or charger is damaged, replace the battery pack or the charger.
- Stop the machine and wait until the engine stops before you install or remove the battery pack.
- Read, know, and do the instructions in the battery and charger manual.

i NOTE

Install two batteries for operation or three for extended runtime.

1. Open the battery door (1).
2. Align the lift ribs on the battery pack with the grooves in the battery compartment.
3. Push the battery pack into the battery compartment until the battery pack locks into place.
4. When you hear a click, the battery pack is installed.

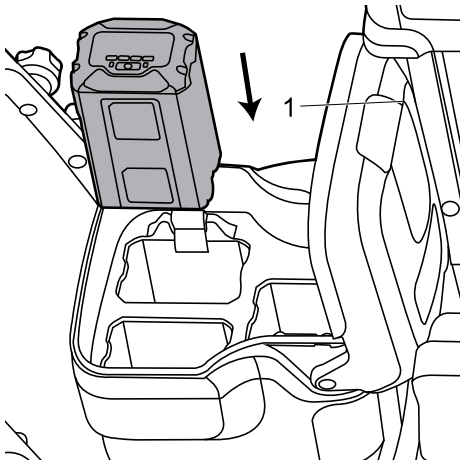

5. Close the battery door (1).

9.6 REMOVE THE BATTERY PACK

1. Open the battery door.
2. Push and hold the battery release button (1).

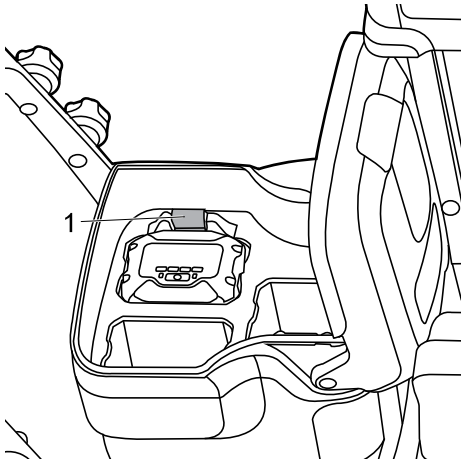

3. Remove the battery pack from the machine.

10 OPERATION

⚠ WARNING

EYE PROTECTION MUST BE WORN WHEN OPERATING THIS MACHINE.

i NOTE

IT IS RECOMMENDED TO WEAR STURDY, FULLY ENCLOSED, SAFETY FOOTWEAR WITH GOOD GRIPS WHEN OPERATING THIS MACHINE.

10.1 COLD WEATHER OPERATION

The safe battery operation temperature ranges from 1°F (-17°C) to 113°F (45°C).

⚠ WARNING

DO NOT STORE OR CHARGE BATTERY OUTSIDE.

Battery must be charged and stored indoors before using the product.

If the product does not start:

1. Remove the battery from the product.
2. Charge the battery for up to 15 minutes in a warm area, or until the charging light turns green.
3. Reinstall the battery in the unit.

10.2 START AND STOP THE AUGER/ IMPELLER

⚠ WARNING

EXAMINE THE WORK AREA. REMOVE ALL STONES, STICKS, WIRE, BONES, AND OTHER DEBRIS THAT CAN RICOCHET BECAUSE OF THE ROTATING IMPELLER.

⚠ WARNING

KEEP BYSTANDERS A SAFE DISTANCE FROM THE PRODUCT.

To start auger/impeller:

1. Push the ON button.
2. Depress and hold the auger paddle.

Note: *Finish these 2 actions within 5 seconds.*

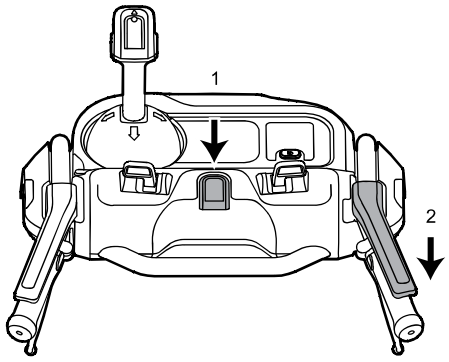

To stop auger/impeller:

- Release the auger paddle.

10.3 ADJUST THE AUGER SPEED

1. Push the ON button.
2. Depress and hold the auger paddle.
3. To increase the auger speed, push the auger speed switch forward.
4. To decrease the auger speed, pull the auger speed switch backwards.

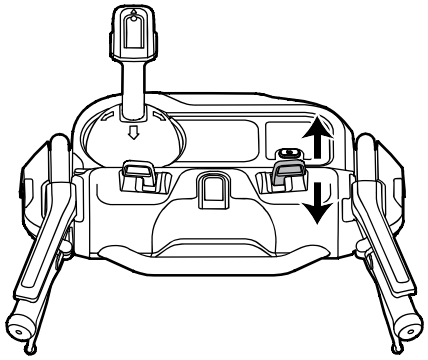

10.4 SELF PROPELLED DRIVE MODE

To start drive system:

1. Push the ON button.
2. Depress and hold the drive paddle.

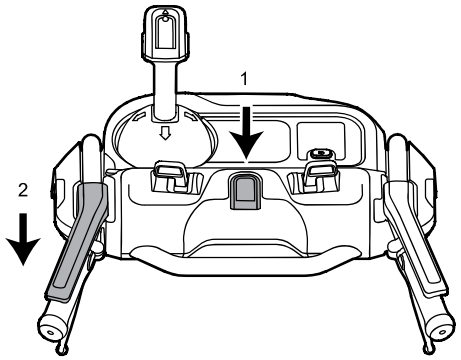

3. To increase the drive speed, push the drive speed control switch forwards.
4. To decrease the drive speed, pull the drive speed control switch backwards.

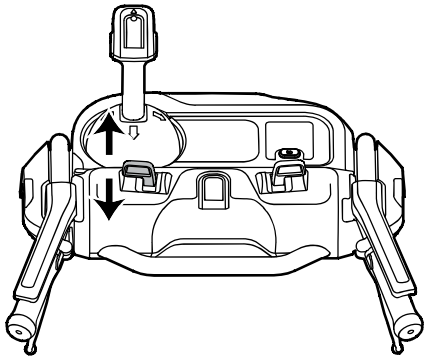

To stop the drive system:

- Release the drive paddle.

Note: *If the product is left idle, in either operation for longer than 5 seconds, you will need to start the process over again.*

To turn left:

1. Depress and hold the drive paddle.
2. Pull the left zero turn trigger to turn the product to the left.

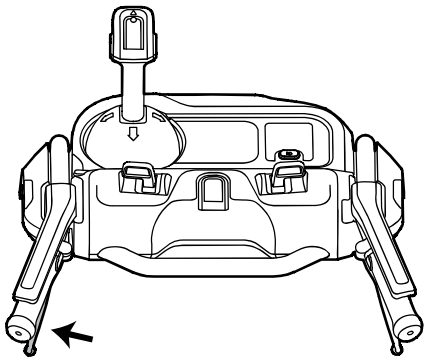

To turn right:

1. Depress and hold the drive paddle.
2. Pull the right zero turn trigger to turn the product to the right.

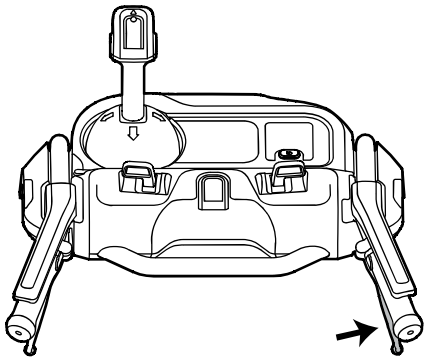

Note: *For self propelled drive mode, this product provides 3 forward speeds and 1 reverse.*

10.5 START AUGER AND SELF-PROPELLED DRIVE SIMULTANEOUSLY

1. Push the ON button.
2. Depress and hold the auger engagement paddle to start the auger.

3. Depress and hold the drive paddle to start self-propelled drive.

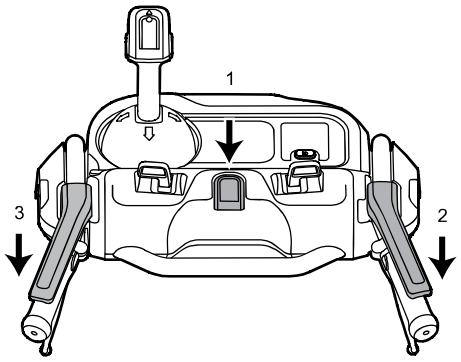

Note: *Finish these 3 actions within 5 seconds.*

10.6 LOCK SELF-PROPELLED DRIVE PADDLE AND AUGER ENGAGEMENT PADDLE WITH ONE HAND

When you push the self-propelled drive paddle (1) and the auger engagement paddle (2) at the same time, the auger engagement paddle will be temporarily locked.

Release the auger engagement paddle (right hand) and the auger engagement paddle (2) will remain engaged.

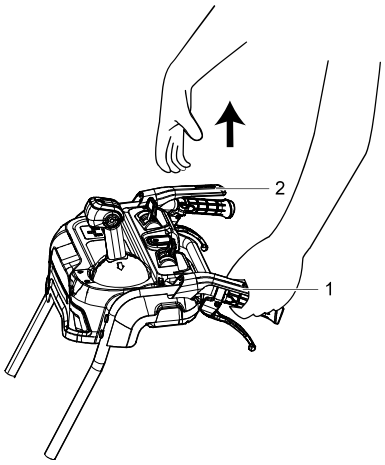

This feature allows you to adjust the auger speed, self-propelling speed, and discharging direction of the snow while the auger rotates.

To stop the auger, release the self-propelled drive paddle (1) and both the auger and the self-propel function will stop.

10.7 MANUALLY MOVE THE PRODUCT

Note : *When experiencing rolling resistance or an inability to move when pushing the product, check if the wheel can be rotated by hand when it is off the ground. If it does not freely rotate, remove the chassis bottom and disconnect the motor cable. This will allow for easy manual transport of the product.*

1. Unscrew the eight screws.
2. Remove the bottom chassis plate.

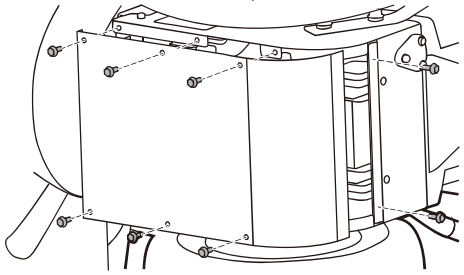

3. Unplug the motor cable.

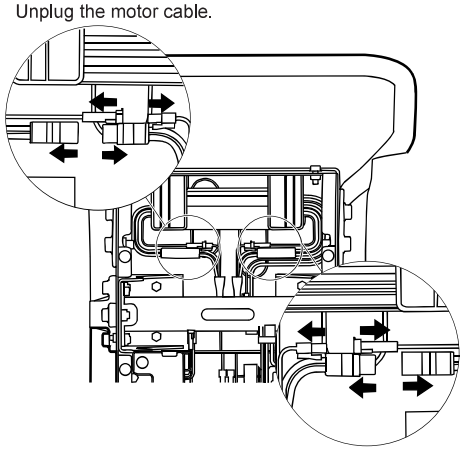

4. Reinstall the bottom plate with eight screws.
5. Manually push the product to move.

Note : *If you want to use the product, remember to plug the motor cable back in.*

10.8 LED LIGHTS

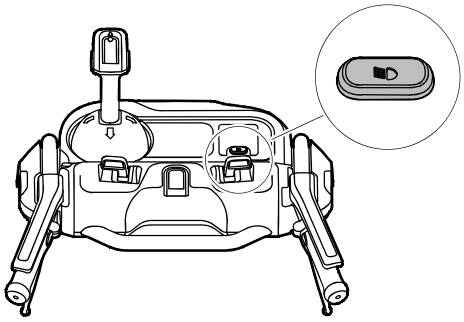

Turning the headlights on :

- Push the button to turn on the LED light.

Turning the headlights off :

- Push the button to turn off the LED light.

Push button to adjust the light:

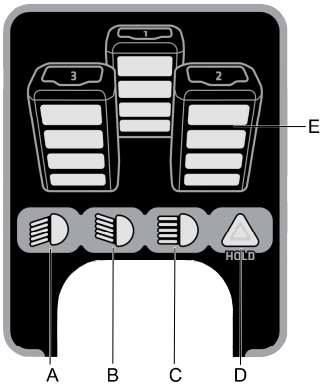

- A. Turn on the front lights.
- B. Turn on the rear lights.
- C. Turn on all the lights.
- D. Warning.

10.9 ADJUST THE DISCHARGE CHUTE

You can adjust the discharge chute 200° to change the snow direction.

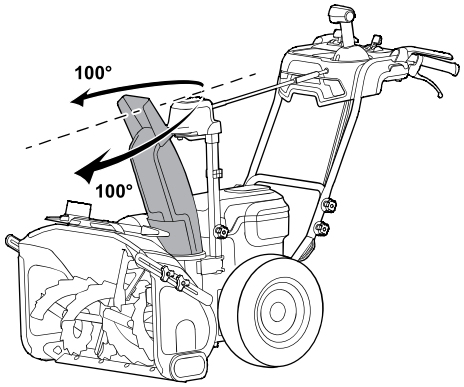

1. Hold the handle cap down to use the chute adjustment handle to move the discharge chute.

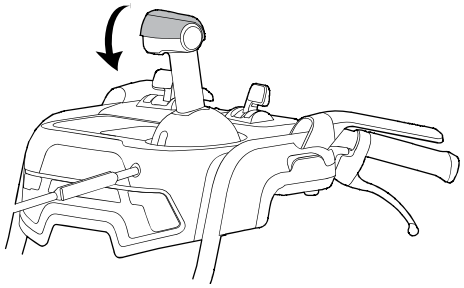

2. Hold the handle cap down and move the chute adjustment handle to the left to move the discharge chute to the left.

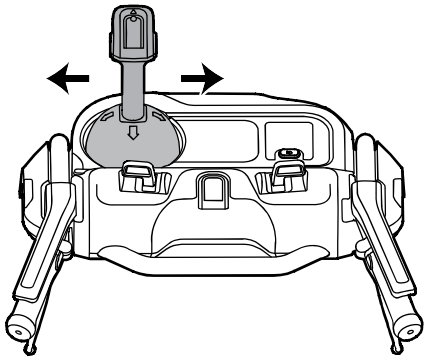

3. Hold the handle cap down and move the chute adjustment handle to the right to move the discharge chute to the right.
4. Release the handle cap to lock the discharge chute into position.

10.10 ADJUST THE CHUTE DEFLECTOR

You can adjust the chute deflector up and down to change the throwing distance of the snow.

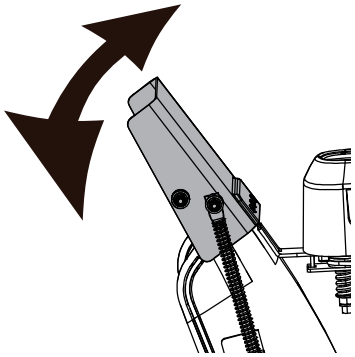

⚠ WARNING

TURN THE PRODUCT OFF BEFORE YOU ADJUST THE CHUTE DEFLECTOR.

⚠ WARNING

DO NOT PUSH THE HANDLE SO FAR FORWARD THAT A GAP SHOWS BETWEEN THE DEFLECTOR AND THE CHUTE.

1. Move the chute deflector adjustment handle forward to lower the deflector and decrease the snow throw distance.

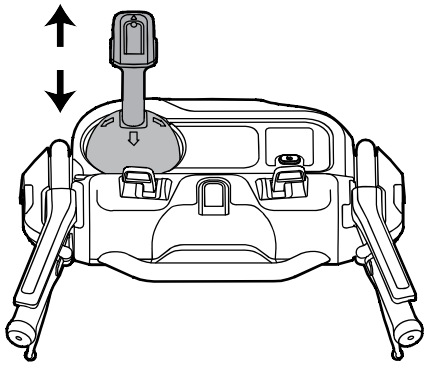

2. Hold the handle cap down to pull the chute adjustment handle rearward to raise the deflector and increase the snow throw distance.

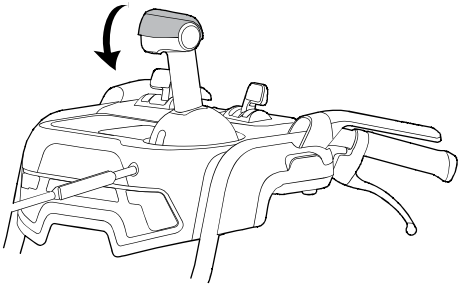

3. Release the handle cap to lock the chute deflector into position.

10.11 OPERATION TIPS

- If it is possible, clear the snow with the direction of the wind.
- In strong winds, lower the chute deflector to direct the snow to the ground.
- When you complete the work, let the machine operate for a while to prevent ice formation in the discharge chute.
- If the snow is deeper than 8" (20 cm), decrease the speed and let the machine work at its own rhythm.
- Do not use the scraper bar to remove compact snow and ice.

11 MAINTENANCE

⚠ WARNING

REMOVE THE SAFETY KEY AND BATTERY PACK FROM THE MACHINE BEFORE MAINTENANCE.

⚠ CAUTION

USE ONLY APPROVED REPLACEMENT PARTS.

⚠ CAUTION

DO NOT LET BRAKE FLUIDS, GASOLINE, PETROLEUM-BASED MATERIALS TOUCH THE PLASTIC PARTS. CHEMICALS CAN CAUSE DAMAGE TO THE PLASTIC, AND MAKE THE PLASTIC UNSERVICEABLE.

⚠ CAUTION

DO NOT USE STRONG SOLVENTS OR DETERGENTS ON THE PLASTIC HOUSING OR COMPONENTS.

11.1 GENERAL MAINTENANCE

- Before each use, examine the machine for damaged, missing, or loose parts such as screws, nuts, bolts and caps.
- Tighten all the fasteners and caps correctly.

- Clean the remaining snow on the machine with a brush.

11.2 CLEAR THE CLOGGED CHUTE

⚠ WARNING

- **Never use your hand to clean out the chute.** Failure to follow these instructions can result in serious personal injury.
- Never reach into the discharge chute or place any body part in front of the snow thrower when the unit is operating or when the battery packs are installed.

To clear the discharge chute:

1. Push the ON button to turn off the product.
2. Remove the battery packs.
3. Wait 10 seconds to be sure the auger has stopped rotating.
4. Always use the chute cleanout tool which is attached to product as an accessory.

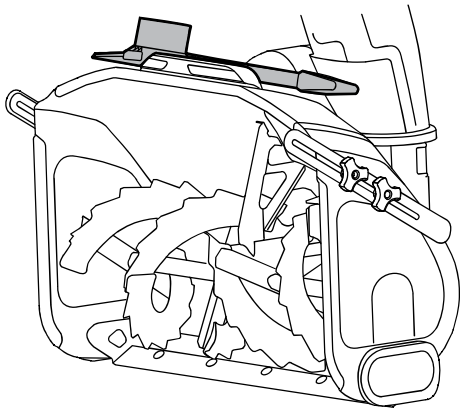

11.3 REPLACE THE SKID SHOES

Note: *The range of adjustable height for skid shoes is 1.5mm, when putting the bolts through the U-hole on the skid shoes.*

1. Loosen the 2 sets of bolts (1), spacers (3) and nuts (4) that attach the skid shoe (2) to the snow thrower housing.

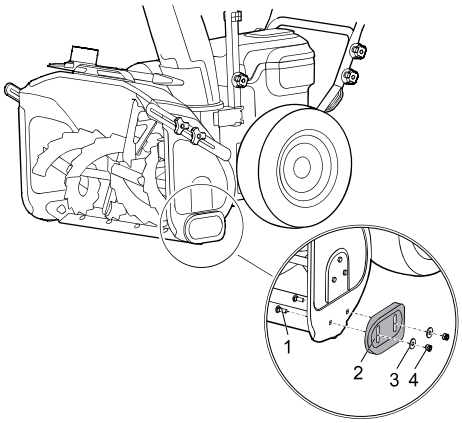

2. Remove the skid shoe (2).
3. Install the new skid shoe (2).
4. Repeat the same operation on the other side.

11.4 REPLACE THE SCRAPER PLATE

⚠ WARNING

USE ONLY APPROVED REPLACEMENT SCRAPER PLATES.

⚠ WARNING

WEAR HEAVY GLOVES OR WIND CLOTH AROUND THE BLADE WHEN YOU TOUCH THE BLADE.

1. Remove the nuts and spacers from scraper plate.

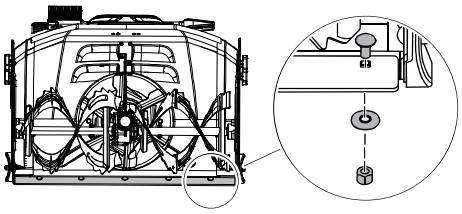

2. Remove the screws and discard the old scraper plate.
3. Install the new scraper plate.
4. Reinstall the screws, spacer plates and tighten them with the nuts.

11.5 REPLACE THE SAFETY PIN

Note: *The safety pin is used to disperse the pressure of snow to protect the auger/impeller bar (1).*

1. Remove the nuts (3) and safety pins (2).

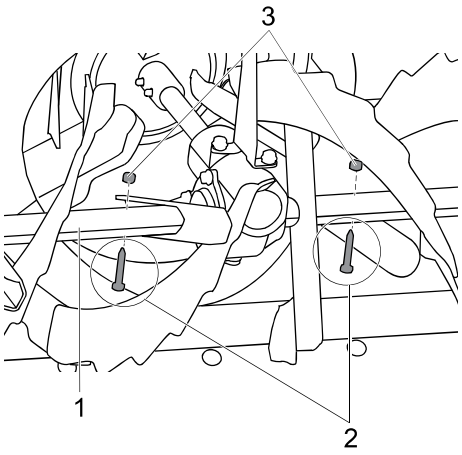

2. Install the new safety pins. The spare safety pins are on the top of the chute support.

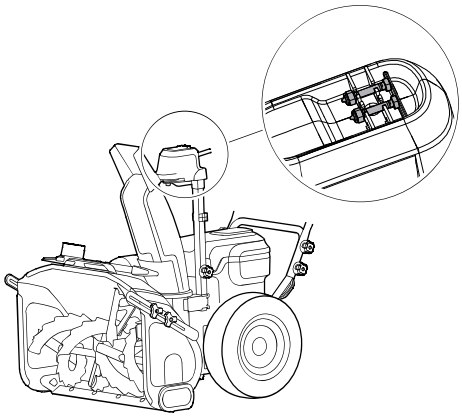

11.6 REPLACE THE DRIFT CUTTER

1. Insert the two bolts into the intake housing wall.
2. Install the drift cutter and wing nuts onto the bolts.

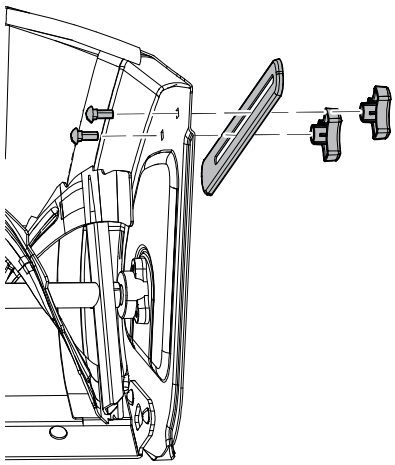

3. Pre-tighten the wing nuts and keep the drift cutter a little loose for adjustment.
4. Move the drift cutter to the desired position and tighten the wing nuts.

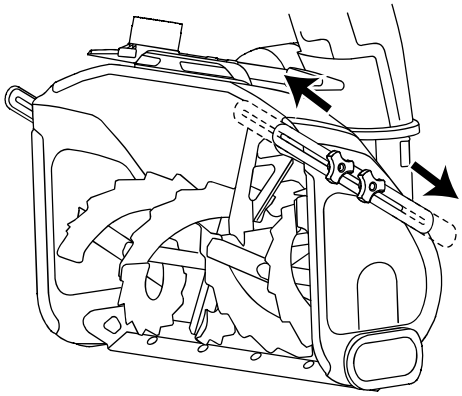

11.7 STORE THE MACHINE

- Clean the machine before storage.
- Make sure the motor is not hot when you store the machine.
- Make sure that the machine does not have loose or damaged parts. If it is necessary, do these steps/ instructions:
  - Replace the damaged parts.
  - Tighten the bolts.
  - Speak to a person at an approved service center.
- Store the machine in a dry area.
- Make sure that children cannot come near the machine.

12 TROUBLESHOOTING

Problem	Possible cause	Solution
The handle is not in position.	The bolts are not installed correctly.	Adjust the height of the handle and make sure that the knobs and bolts are aligned correctly.
The product does not start.	The battery is not charged.	Charge the battery by following the procedures in the Battery and Charger manual.
	Battery is too cold.	Remove battery from snow thrower. Place battery on charger and allow to charge for 10 minutes or until the charging light turns green. Remove from charger and install in snow thrower for use.
	Battery may require service or replacement.	Please contact the authorized after-sales service center.
	The switch is defective.	Have the switch replaced by an authorized service center.
The product is on, but the auger does not rotate.	The belt is damaged.	Replace the belt.
A thin layer of snow stays behind.	The scraper bar is damaged.	Replace the scraper bar.

*If you cannot find the solution to these problems, please contact the authorized after-sales service center.

13 TECHNICAL DATA

Voltage	60V DC
Clearing width	28 in.
Intake height	18 in.
Throwing distance	50 ft
Wheel size	15 in.
Battery	LB6021/ LB60251/ LB6041/ LB6042/ LB6051/ LB6081/ BA625NA/ BA6060 and other Greenworks 60V series
Charger	CAC801/ CH60R00/ CH60DP01 and other Greenworks 60V series

14 LIMITED WARRANTY

Greenworks products and batteries are protected against all defects in materials, parts, or workmanship under normal use for a period of 4 years from the shipping date or in-store purchase date.

At its own discretion, **Greenworks** can opt to repair, replace, substitute with a comparable item, or issue a refund for products that are determined to be defective through normal use or that have been damaged during shipment. Proof of purchase and product registration is required. Replacement of products or parts subject to normal wear and tear is the responsibility of the customer.

This warranty is valid only for units which have been maintained in accordance with the instructions found in the operator manual supplied with the product; and for units which have been registered in one of the following ways:

Online: www.greenworkstools.com

Phone – 1-855-345-3934

If **Greenworks** accepts a return under warranty, you can return the defective or damaged product only after you call our Customer Care team and receive a Return Authorization from **Greenworks**. You will also receive a refund for your original shipping charges, and **Greenworks** will arrange and pay for your return shipping charges. To request a Return Authorization, please contact us at 1-855-345-3934.

14.1 ITEMS NOT COVERED BY WARRANTY

- Any part that has become inoperative due to misuse, commercial use, abuse, neglect, accident, improper maintenance, or alteration.
- The unit, if it has not been operated and/or maintained in accordance with the operator manual.
- Normal wear, except as noted below:
  - Routine maintenance items such as lubricants.
  - Normal deterioration of the exterior finish due to use or exposure.

- Any part/product, that has become inoperable due to use with any non-**Greenworks**-branded parts or batteries/chargers.

14.2 HELPLINE

Warranty service is available by calling our toll-free helpline at: 1-855-345-3934.

14.3 SHIPPING

Transportation charges for the movement of any power equipment unit or attachment are the responsibility of the purchaser. It is the purchaser's responsibility to pay transportation charges for any part submitted for replacement under this warranty unless such return is requested in writing by **Greenworks**.

14.3.1 ADDRESS

USA address:

Greenworks North America, LLC

P.O. Box 1238, Mooresville, NC 28115, USA

Canada address:

Greenworks Tools Canada, Inc.

67 Toll Rd., Holland Landing, ON L9N 1H2

Mexico address:

TECNOLOGIA CAMPO Y JARDIN S.A. DE C.V.

ADMINISTRADORES No. 5336 A, COL. ARCOS DE

GUADALUPE, ZAPOPAN, JALISCO, C.P. 45037

Français

FR

1 Description.....21
1.1 Objectif.....21
1.2 Présentation.....21
1.3 Connaître le panneau de commande.... 21
2 Avertissements généraux de sécurité de l'appareil.....22
3 La plage de température ambiante recommandée :..... 24
4 Symboles présents sur le produit..... 24
5 Niveaux de risques.....24
6 Service.....25
7 Élimination des batteries dans le respect de l'environnement.....25
8 Proposition 65..... 26
9 Installation..... 26
9.1 Déballage du produit.....26
9.2 Installation de la poignée supérieure..... 26
9.3 Installez la goulotte de décharge..... 27
9.4 Installez la tige de commande de la goulotte..... 27
9.5 Installer le bloc-batterie.....28
9.6 Retirer le bloc-batterie..... 28
10 Fonctionnement..... 29
10.1 Utilisation par temps froid..... 29
10.2 Démarrage et arrêt de la tarière/ turbine.....29
10.3 Ajustez la vitesse de la tarière. 29
10.4 Mode d'entraînement autopropulsé..... 30
10.5 Démarrez la tarière et la propulsion automatique simultanément 31
10.6 Verrouillez d'une seule main la palette d'entraînement automoteur et la palette d'engagement de la tarière.... 31
10.7 Déplacement manuel du produit.....31
10.8 Lumières DEL..... 32
10.9 Réglez la goulotte d'éjection..... 32
10.10 Réglez le déflecteur de la goulotte..... 33
10.11 Conseils d'utilisation..... 34
11 Entretien.....34
11.1 Entretien général..... 34
11.2 Débouchez la goulotte bouchée..... 34
11.3 Remplacement des patins..... 34
11.4 Remplacez la plaque racleuse.....35
11.5 Remplacer la goupille de sécurité.....35
11.6 Remplacer le coupeur de dérivé.....35
11.7 Entreposer la machine.....36
12 Guide de dépannage..... 37
13 Caractéristiques techniques.. 37
14 Garantie limitée..... 37
14.1 Articles non couverts par la garantie..... 37
14.2 Ligne d'assistance téléphonique.....38
14.3 Expédition..... 38

FR

1 DESCRIPTION

1.1 OBJECTIF

Ce produit a été conçu et fabriqué pour enlever et dégager la neige des trottoirs, des allées et d'autres surfaces au niveau du sol.

1.2 PRÉSENTATION

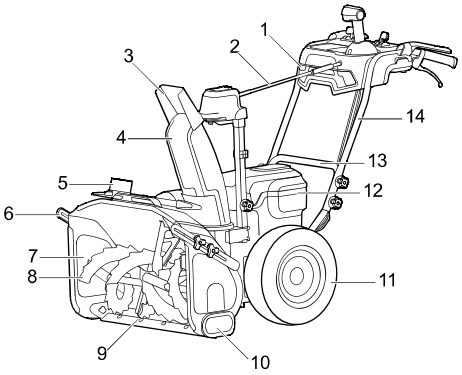

1 Phare LED
2 Tige de commande de la goulotte de déchargement
3 Déflecteur de la goulotte
4 Goulotte de décharge
5 Outil de nettoyage 3-en-1
6 Coupeur de dérivé
7 Boîtier d'admission
8 Tarière
9 Plaque racleuse
10 Patin de dérapage
11 Meule
12 Compartiment à batterie
13 Poignée inférieure
14 Poignée supérieure

1.3 CONNAÎTRE LE PANNEAU DE COMMANDE

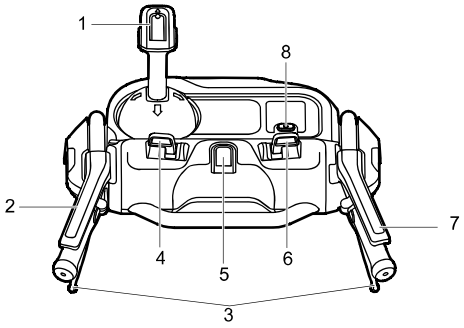

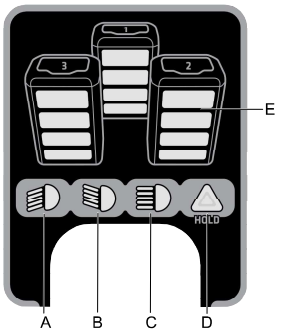

FR

No	Nom	Fonction
1	Poignée de réglage de la goulotte et du déflecteur	Le déflecteur de goulotte peut être réglé de haut en bas pour ajuster la distance de projection de neige. Contrôlez la goulotte d'éjection réglable à 200° pour la tourner dans plusieurs directions différentes.
2	Palette d'entraînement automoteur	Ce produit permet un mode de conduite autopropulsé qui lui permet de se déplacer tout seul. Le mode de conduite automoteur vous offre une utilisation facile.
3	Gâchette zéro tour	Tournez les poignées d'assistance pour une direction rapide et sans effort. Ce produit est équipé d'un système de rotation zéro, ce qui lui offre une direction précise et fluide sans déviation.
4	Interrupteur de contrôle de la vitesse de l'entraînement automoteur	Permet aux opérateurs de choisir une vitesse de conduite confortable. Il propose 3 vitesses avant, 1 vitesse arrière autopropulsée et 1 mode neutre.
5	Bouton ON	Le bouton MARCHE est utilisé pour allumer le produit.
6	Interrupteur de contrôle de la vitesse de la tarière/turbine	Ajustez l'interrupteur pour contrôler le fonctionnement rapide ou lent de la tarière/turbine.
7	Palette d'engagement de la tarière/turbine	La tarière/turbine peut commencer à tourner lorsque le produit est en mouvement. La tarière/turbine rotative casse la neige facilement et dégage rapidement la neige.
8	Bouton de phare à DEL	Appuyez sur le bouton (A, B, C, D) pour régler les phares arrière/avant.
E	Indicateur de batterie	Affichage de la puissance pour chaque batterie (3 pièces).

2 AVERTISSEMENTS GÉNÉRAUX DE SÉCURITÉ DE L'APPAREIL

⚠ AVERTISSEMENT

Lisez tous les avertissements de sécurité et toutes les instructions. *Le non-respect de ces avertissements et de ces instructions peut entraîner un choc électrique, un incendie et/ou des blessures graves.*

Conservez tous les avertissements et instructions pour référence ultérieure.

Le terme « appareil » dans les avertissements fait référence à votre souffleuse à neige à piles (sans fil).

- Ne laissez pas un enfant de moins de 14 ans utiliser cet outil. Les enfants de 14 ans ou plus doivent lire et comprendre les instructions d'utilisation et les règles de sécurité contenues dans ce manuel et doivent être formés et supervisés par un parent.
- Lisez attentivement le mode d'emploi et le manuel d'utilisation. Familiarisez-vous totalement avec les commandes et l'utilisation correcte de l'appareil. Apprenez comment arrêter l'appareil et désengager rapidement les commandes.
- Ne laissez jamais des enfants utiliser l'appareil. Ne laissez jamais des adultes qui n'ont pas reçu une instruction appropriée utiliser l'appareil.
- Garder la zone d'opération à l'écart de toute personne, en particulier les jeunes enfants et les animaux domestiques.
- Faites preuve de prudence pour éviter le glissement ou la chute, surtout en opération en marche arrière.
- N'utilisez pas sur des surfaces caillouteuses.
- Habillez-vous correctement – Ne portez pas de vêtements amples ou de bijoux. Ils pourraient se coincer dans les pièces en mouvement.
- Portez des bottes adéquates lorsque vous utilisez l'appareil.
- L'utilisation de l'appareil soutenue dans la main est dangereuse, sauf en conformité avec les instructions spéciales pour cette utilisation fournies dans le manuel d'utilisation.
- Inspectez soigneusement la zone où l'appareil doit être utilisé et enlevez tous les paillassons, traîneaux, planches, fils et autres corps étrangers.
- N'utilisez pas l'appareil sans porter de vêtements d'hiver adéquats. Portez des chaussures qui amélioreront la stabilité sur les surfaces glissantes.
- Ajustez la hauteur du carter pour dégager le gravier ou la surface rocheuse écrasée.
- Ne tentez jamais d'effectuer des ajustements pendant que l'appareil est en marche (sauf si le fabricant le recommande).

- Portez toujours des lunettes de sécurité ou des protections oculaires pendant le fonctionnement ou tout en effectuant un réglage ou une réparation pour protéger les yeux des corps étrangers qui peuvent être jetés de l'appareil.
- Évitez tout démarrage accidentel. Assurez-vous que l'interrupteur est en position d'arrêt avant de brancher la batterie, de soulever ou de transporter l'appareil. Le fait de porter l'appareil avec un doigt sur l'interrupteur ou d'alimenter l'appareil dont l'interrupteur est en marche risque de provoquer des accidents.
- Retirez la batterie de l'outil électrique avant d'effectuer des réglages, de changer des accessoires ou de ranger la machine. De telles mesures de sécurité préventives réduisent le risque d'un démarrage accidentel de la machine.
- Lorsque le bloc-batterie n'est pas utilisé, éloignez-le des autres objets métalliques, comme des attaches trombones, des pièces de monnaie, des clés, des clous, des vis ou autres petits objets métalliques qui peuvent établir une connexion d'une borne à une autre. Le court-circuitage des bornes de la batterie peut provoquer des brûlures ou un incendie.
- Dans des conditions abusives, du liquide peut être éjecté de la batterie; évitez tout contact. En cas de contact accidentel, rincez avec de l'eau. En cas de contact avec les yeux, consultez également un médecin. Le liquide s'échappant des batteries peut causer des irritations ou des brûlures.
- Ne mettez pas les mains ou les pieds près ou sous des pièces rotatives. En tout temps, se tenir à l'écart de l'ouverture de déchargement.
- Faites preuve d'extrême prudence lors de l'utilisation sur ou en traversant des voies en gravier, des chemins ou des routes. Restez vigilant pour les dangers cachés ou la circulation.
- Après avoir heurté un objet étranger, éteignez la machine et retirez la batterie, puis inspectez-la pour identifier les dommages. Réparez toutes les pièces endommagées avant de redémarrer et d'utiliser l'outil électrique.
- Si l'appareil devait commencer à vibrer anormalement, arrêtez la machine et vérifiez immédiatement la cause. En général, les vibrations sont un signe de défaillance.
- Arrêtez la machine chaque fois que vous quittez la position de fonctionnement, avant de nettoyer la souffleuse, la turbine ou la goulotte d'éjection, et en effectuant des réparations, des ajustements ou des inspections.
- Lors du nettoyage, de la réparation ou de l'inspection, assurez-vous que la turbine et toutes les pièces mobiles sont arrêtées.
- Faites preuve d'extrême prudence lorsque vous déneigez des pentes.
- Ne jamais utiliser l'appareil sans les protections adéquates, gardez les autres dispositifs de protection de sécurité en place et en fonction.
- Ne dirigez jamais la décharge vers des personnes ou des zones où des dommages matériels peuvent survenir. Éloignez les enfants et les autres.
- Ne vous penchez pas trop, gardez un bon équilibre en tout temps.
- Ne surchargez pas la capacité de la machine en essayant de déneiger à un rythme trop rapide.
- Ne forcez pas l'appareil - il fera mieux le travail et sera plus sécuritaire au rythme pour lequel il a été conçue.
- N'utilisez pas l'appareil à des vitesses élevées de déplacement sur des surfaces glissantes. Prenez soin en marche arrière.
- Ne dirigez jamais la décharge sur des passants ou n'autorisez personne devant l'appareil.
- Débranchez l'alimentation de la tarière/turbine lorsque l'appareil est transporté ou non utilisé.
- N'utilisez que des pièces jointes et des accessoires approuvés par le fabricant de l'appareil (comme les poids des roues, les contrepoids ou les cabines).
- N'utilisez jamais l'appareil sans bonne visibilité ni lumière. Soyez toujours sûr de votre prise de pied, et maintenez une prise ferme sur les poignées.
- Travaillez en marchant, jamais en courant.
- Dégagez la neige lorsque la goulotte de déchargement est obstruée.
- Cette machine n'est pas destinée à être utilisée par des personnes (y compris des enfants) ayant des capacités physiques, sensorielles ou mentales réduites ou un manque d'expérience et de connaissances, à moins qu'elles n'aient reçu une supervision ou des instructions concernant son utilisation par une personne responsable de leur sécurité. Les enfants doivent être surveillés pour s'assurer qu'ils ne jouent pas avec la machine.
- Le contact de la main avec la turbine rotative à l'intérieur de la goulotte d'éjection est la cause la plus fréquente de blessures associées à ce type d'appareil. N'utilisez jamais votre main pour nettoyer la goulotte d'éjection. Pour dégager la goulotte :
  1. METTEZ L'APPAREIL (LE MOTEUR) HORS TENSION !
  2. Attendez 10 secondes pour être sûr que la turbine a cessé de tourner.
  3. Utilisez toujours une brosse, pas vos mains.
- Si l'appareil frappe un corps étranger, procédez comme suit :
  1. Arrêtez l'appareil. Relâchez l'interrupteur.
  2. Retirez le bloc-batterie.
  3. Vérifiez qu'elle n'est pas endommagée.
  4. Réparer tout dommage avant de redémarrer et d'utiliser l'appareil.

FR

- Vérifier les boulons de cisaillement ; les boulons montés sur le moteur, etc., à intervalles réguliers pour une bonne étanchéité et s'assurer que l'appareil est en bon état de fonctionnement.
- Référez-vous toujours aux instructions du Guide du propriétaire pour des détails importants si l'appareil doit être stockée pendant une période prolongée.
- Entreposez l'appareil à l'intérieur – lorsqu'il n'est pas utilisé, l'appareil doit être entreposé à l'intérieur dans un endroit sec et verrouillé – hors de portée des enfants.
- Vérifiez tous les écrous de cisaillement, les boulons et vis à intervalles fréquents pour vous assurer que l'équipement est bien serré et en bon état de fonctionnement.
- Faites marcher l'appareil quelques minutes après avoir jeté de la neige pour empêcher le gel de la tarière/turbine.
- N'utilisez pas une batterie ou un appareil endommagé ou modifié. Les bloc-batteries endommagés ou modifiés peuvent présenter un fonctionnement imprévisible et provoquer un incendie, une explosion ou un risque de blessure.
- N'exposez pas une batterie ou un appareil au feu ou à une température excessive. L'exposition au feu ou une température supérieure à 130°C (265°F) peut provoquer une explosion.
- Suivez toutes les instructions de recharge et ne rechargez pas le bloc-batterie ou l'appareil en dehors de la plage de température spécifiée dans ces instructions. Un rechargement incorrect ou à des températures en dehors de la plage spécifiée peut endommager la batterie et augmenter le risque d'incendie.
- Rechargez uniquement avec le chargeur spécifié par le fabricant. Un chargeur adapté à un type de batterie peut créer un risque d'incendie lorsqu'il est utilisé avec une autre batterie.
- Utilisez les appareils uniquement avec des batteries spécialement conçues à cet effet. L'utilisation de toutes autres batteries peut créer un risque de blessure et d'incendie.
- Faites effectuer l'entretien par un réparateur qualifié en n'utilisant que des pièces de rechange identiques. Cela garantira le maintien de la sécurité du produit.
- Ne modifiez pas ou n'essayez pas de réparer l'appareil ou le bloc-batterie (selon le cas) sauf en conformité avec les instructions d'utilisation et d'entretien indiquées dans ce manuel.
- Entretenez l'appareil avec soin. Suivez les instructions pour changer les accessoires.
- Maintenez ou remplacez les décalques de sécurité et d'instructions au besoin.

3 LA PLAGE DE TEMPÉRATURE AMBIANTE RECOMMANDÉE :

Article	Température
Entreposage de produit	1,4 °F (-17 °C) ~ 113 °F (45 °C)
Fonctionnement de produit	1,4 °F (-17 °C) ~ 113 °F (45 °C)
Charge de batterie	39 °F (4 °C) ~ 104 °F (40 °C)
Fonctionnement de chargeur	39 °F (4 °C) ~ 104 °F (40 °C)
Décharge de batterie	1,4 °F (-17 °C) ~ 113 °F (45 °C)
Entreposage de batterie	32 °F (0 °C) ~ 113 °F (45 °C)

4 SYMBOLES PRÉSENTS SUR LE PRODUIT

Certains des symboles suivants sont utilisés sur l'outil Veuillez les étudier afin de connaître leur signification. Une interprétation correcte de ces symboles vous permettra de mieux utiliser l'outil et de le rendre plus sûr.

Symbole	Explication
⎓	Courant continu
	Précautions concernant votre sécurité.
	Lisez et comprenez toutes les instructions avant d'utiliser le produit et suivez tous les avertissements et consignes de sécurité.
	Éloignez vos mains de la zone de décharge.
	Tenez les pieds hors de la turbine. Éloignez les pieds de la turbine rotative.
	Ne fixez pas la lampe du regard.

5 NIVEAUX DE RISQUES

Les termes de mise en garde suivants et leur signification ont pour but d'expliquer les niveaux de risques associés à l'utilisation de ce produit.

SYMBOLE	SIGNAL	SIGNIFICATION
⚠	DANGER	Indique une situation dangereuse imminente qui, si elle n'est pas évitée, peut entraîner la mort ou des blessures graves.
⚠	AVERTISSEMENT	Indique une situation potentiellement dangereuse qui, si elle n'est pas évitée, peut entraîner la mort ou des blessures graves.
⚠	MISE EN GARDE	Indique une situation potentiellement dangereuse qui, si elle n'est pas évitée, pourrait causer des blessures mineures ou modérées.
	MISE EN GARDE	(Sans symbole d'alerte de sécurité) indique une situation pouvant entraîner des dommages matériels.

6 SERVICE

L'entretien nécessite un soin extrême et une connaissance approfondie du système, et ne doit être effectué que par un technicien qualifié. Pour l'entretien, nous vous suggérons de retourner la machine à votre CENTRE DE SERVICE AUTORISÉ le plus proche pour réparation. Utilisez uniquement des pièces de rechange et des accessoires identiques du fabricant.

7 ÉLIMINATION DES BATTERIES DANS LE RESPECT DE L'ENVIRONNEMENT





Les matériaux toxiques et corrosifs ci-dessous sont présents dans les batteries utilisées dans ce produit :
Lithium-Ion, un matériau toxique.

⚠ AVERTISSEMENT

Jetez tous les matériaux toxiques d'une manière spécifiée pour éviter la contamination de l'environnement. Avant de jeter la batterie Li-ion endommagée ou usée, contactez votre agence locale d'élimination des déchets ou l'agence locale de protection de l'environnement pour obtenir des informations et des instructions spécifiques. Apportez les batteries à un centre local de recyclage et / ou d'élimination, certifié pour l'élimination des ions lithium.

⚠ AVERTISSEMENT

Si la batterie se fissure ou se casse, avec ou sans fuite, ne la rechargez pas et ne l'utilisez pas. Jetez-la et remplacez-la par une nouvelle batterie. N'ESSAYEZ PAS DE LA RÉPARER VOUS-MÊME ! Pour éviter les blessures et les risques d'incendie, d'explosion ou d'électrocution, et pour éviter les dommages à l'environnement:

- Couvrez les bornes de la batterie avec du ruban adhésif résistant.
- N'essayez PAS de retirer ou de détruire l'un des composants de la batterie.
- N'essayez PAS d'ouvrir la batterie.
- Si une fuite se produit, les électrolytes libérés sont corrosifs et toxiques. EVITEZ que la solution ne touche les yeux ou la peau, et ne l'avalez pas.
- NE jetez PAS la batterie avec les ordures ménagères.
- Ne brûlez PAS la batterie.
- NE les placez PAS dans un site d'enfouissement ou dans un flux de déchets solides municipaux.
- Apportez-les dans un centre de recyclage ou d'élimination agréé.

FR

8 PROPOSITION 65

⚠ AVERTISSEMENT

Ce produit contient un produit chimique connu dans l'état de Californie comme étant une cause de cancer, de malformations congénitales ou d'autres problèmes de reproduction. Certaines poussières produites par le ponçage mécanique, le sciage, le meulage, le perçage et d'autres activités de construction contiennent des produits chimiques connus pour causer le cancer, des malformations congénitales ou d'autres problèmes de reproduction. Voici quelques exemples de ces produits chimiques :

- Plomb provenant de peintures à base de plomb;
- Silice cristalline provenant de briques, de ciment et d'autres produits de maçonnerie;
- Arsenic et chrome provenant de bois traité chimiquement.

Votre risque d'exposition à ces produits chimiques varie selon la fréquence à laquelle vous faites ce type de travail. Pour réduire votre exposition à ces produits chimiques, travaillez dans un endroit bien ventilé et utilisez un équipement de sécurité approuvé, comme des masques anti-poussière spécialement conçus pour filtrer les particules microscopiques.

Conservez ces instructions.

9 INSTALLATION

⚠ AVERTISSEMENT

Ne changez pas ou n'utilisez pas des accessoires qui ne sont pas recommandés par le fabricant.

N'installez pas le bloc-batterie tant que vous n'avez pas assemblé toutes les pièces.

9.1 DÉBALLAGE DU PRODUIT

⚠ AVERTISSEMENT

ASSUREZ-VOUS D'AVOIR CORRECTEMENT ASSEMBLÉ LE PRODUIT AVANT DE L'UTILISER.

⚠ AVERTISSEMENT

- **SI DES PARTIES DU PRODUIT SONT ENDOMMAGÉES, N'UTILISEZ PAS LE PRODUIT.**
- **SI DES PIÈCES SONT MANQUANTES, N'UTILISEZ PAS LE PRODUIT.**
- **SI DES PIÈCES SONT ENDOMMAGÉES OU MANQUANTES, CONTACTEZ LE CENTRE D'ENTRETIEN.**

1. Ouvrez le carton d'emballage.
2. Lisez la documentation contenue dans la boîte.
3. Retirez toutes les pièces non assemblées de la boîte.
4. Retirez le produit de sa boîte.
5. Jetez le carton et le matériel d'emballage conformément aux réglementations locales.

⚠ AVERTISSEMENT

POUR VOTRE SÉCURITÉ PERSONNELLE, NE METTEZ PAS LE PRODUIT SOUS TENSION AVANT QU'IL NE SOIT COMPLÈTEMENT ASSEMBLÉ.

9.2 INSTALLATION DE LA POIGNÉE SUPÉRIEURE

1. Alignez les trous de la poignée inférieure et de la poignée supérieure.

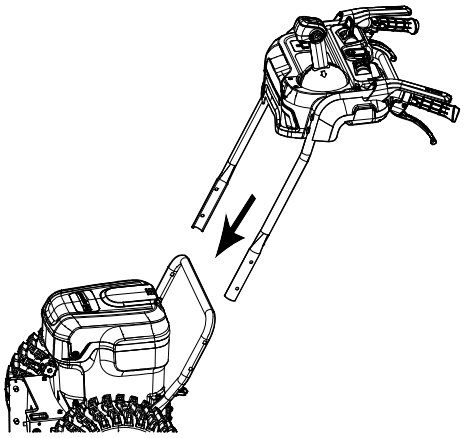

2. Insérez le boulon à travers la poignée inférieure et la poignée supérieure.
3. Serrez le bouton de la poignée sur le boulon.

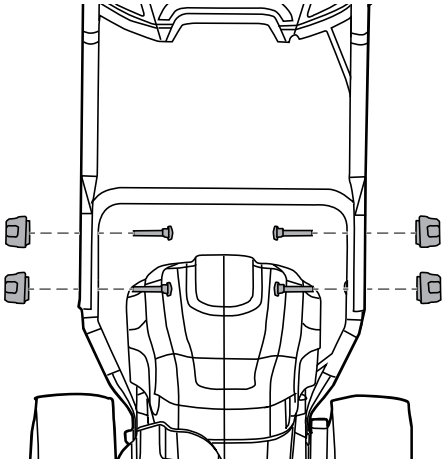

4. Répétez l'opération pour les côtés gauche et droit.

9.3 INSTALLEZ LA GOULOTTE DE DÉCHARGE

1. Desserrez le bouton et le boulon sur l'ensemble du déflecteur d'éjection.
2. Alignez les trous de la goulotte de décharge avec les trous du support inférieur.

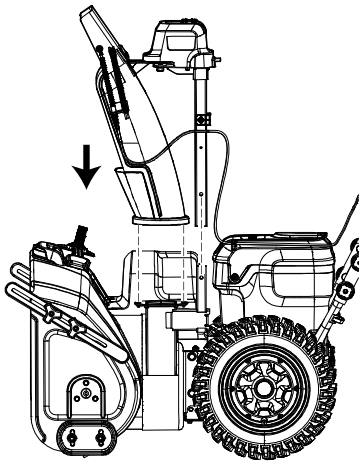

3. Une fois que vous avez engagé la goulotte de décharge sur la base de la goulotte, poussez jusqu'à ce que vous entendiez un clic.
4. Insérez le boulon à travers les trous et serrez avec le bouton.

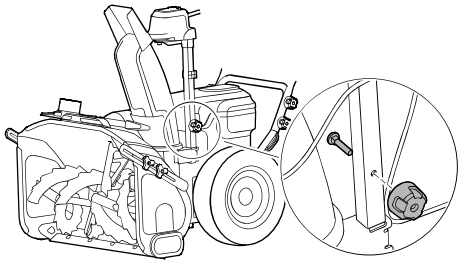

5. Fixez le fil en enroulant le clip.

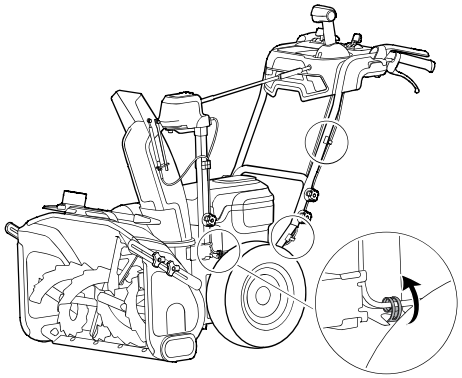

9.4 INSTALLEZ LA TIGE DE COMMANDE DE LA GOULOTTE

1. Assurez-vous que le déflecteur d'éjection et la poignée de contrôle du déflecteur d'éjection font face vers l'avant.
2. Insérez l'extrémité de la longue tige de contrôle du déflecteur directement dans le trou du support du déflecteur.

FR

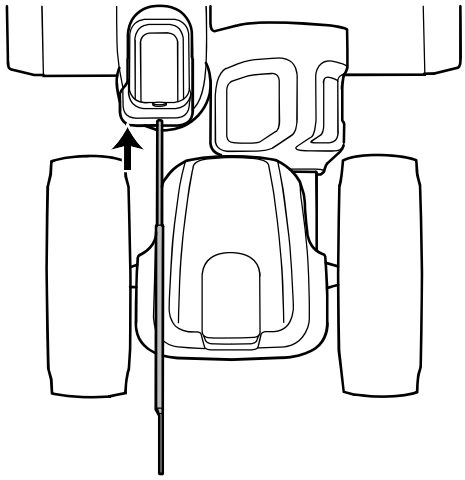

3. Alignez les trous de la longue tige de contrôle du déflecteur avec ceux de la courte.
4. Insérez les boulons à travers les trous et serrez avec les écrous.

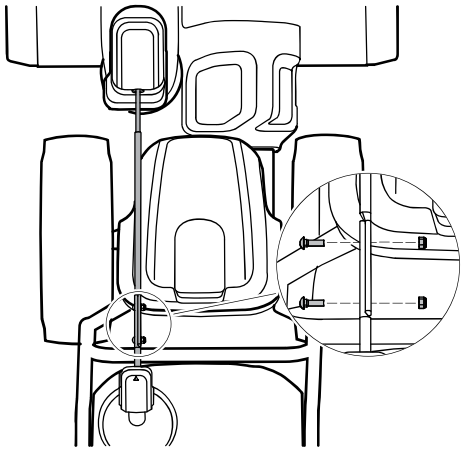

5. Tournez la poignée de contrôle du déflecteur d'éjection vers la gauche et la droite pour vérifier que le déflecteur d'éjection se déplace dans la direction souhaitée.

9.5 INSTALLER LE BLOC-BATTERIE

⚠ AVERTISSEMENT

- Si le bloc-batterie ou le chargeur est endommagé, remplacez-le, au besoin.
- Arrêtez la machine et attendez que le moteur s'arrête avant d'installer ou de retirer le bloc-batterie.
- Lisez, comprenez et suivez les instructions du manuel du bloc-batterie et du chargeur.

i REMARQUE

Installez deux piles pour le fonctionnement ou trois pour une autonomie prolongée.

1. Ouvrez le couvercle de la batterie (1).
2. Alignez les languettes du bloc-batterie avec les rainures du compartiment de batterie.
3. Poussez le bloc-batterie dans le compartiment de batterie jusqu'à ce qu'il soit bien encliqueté.
4. Vous devriez entendre un clic lorsque le bloc-batterie sera inséré correctement.

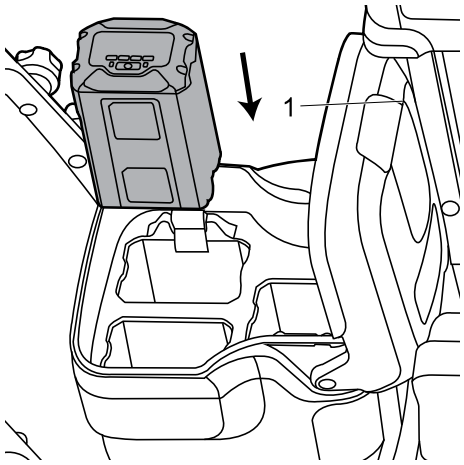

5. Fermez le couvercle de la batterie (1).

9.6 RETIRER LE BLOC-BATTERIE

1. Ouvrez le couvercle de la batterie.
2. Poussez et maintenez enfoncé le bouton de déblocage de la batterie (1).

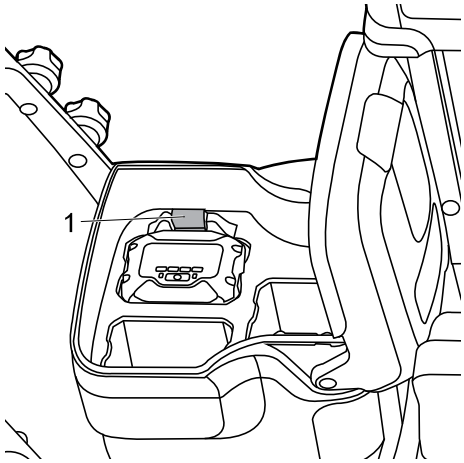

3. Retirez le bloc-batterie de la machine.

10 FONCTIONNEMENT

⚠ AVERTISSEMENT

LE PORT D'UNE PROTECTION OCULAIRE EST OBLIGATOIRE LORS DE L'UTILISATION DE CETTE MACHINE.

i REMARQUE

LORS DE L'UTILISATION DE CETTE MACHINE, IL EST RECOMMANDÉ DE PORTER DES CHAUSSURES DE SÉCURITÉ ROBUSTES, ENTIÈREMENT FERMÉES ET DOTÉES D'UNE BONNE ADHÉRENCE.

10.1 UTILISATION PAR TEMPS FROID

La température de fonctionnement sécuritaire de la batterie varie de -17°C (1 °F) à 45°C (113°F).

⚠ AVERTISSEMENT

NE RANGEZ PAS ET NE CHARGEZ PAS LA BATTERIE A L'EXTÉRIEUR.

La batterie doit être chargée et rangée à l'intérieur avant d'utiliser l'appareil.

Si l'appareil ne démarre pas :

1. Retirez la batterie de l'appareil.
2. Chargez la batterie pendant 15 minutes maximum dans un endroit chaud, ou jusqu'à ce que le voyant de charge devienne vert.
3. Réinstallez la batterie dans l'appareil.

10.2 DÉMARRAGE ET ARRÊT DE LA TARIÈRE/TURBINE

⚠ AVERTISSEMENT

EXAMINEZ LA ZONE DE TRAVAIL. ENLEVEZ TOUTES LES PIERRES, BÂTONS, FILS, OS ET AUTRES DÉBRIS QUI PEUVENT REBONDIR À CAUSE DE L'HÉLICE ROTATIVE.

⚠ AVERTISSEMENT

MAINTENEZ LES PERSONNES PRÉSENTES À UNE DISTANCE DE SÉCURITÉ DU PRODUIT.

Pour démarrer la tarière/turbine :

1. Appuyez sur le bouton MARCHE.
2. Enfoncez et maintenez la manette d'alimentation de la tarière.

Note : *Terminez ces 2 actions dans les 5 secondes.*

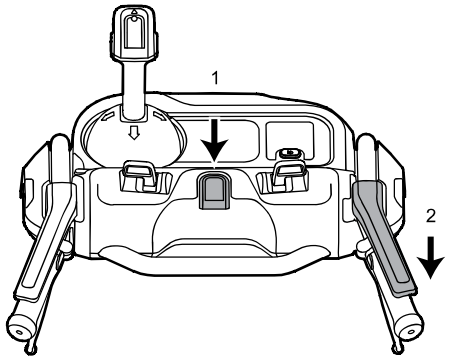

Pour arrêter la tarière/turbine :

- Relâchez la manette d'alimentation de la tarière.

10.3 AJUSTEZ LA VITESSE DE LA TARIÈRE.

1. Appuyez sur le bouton MARCHE.
2. Enfoncez et maintenez la manette d'alimentation de la tarière.
3. Pour augmenter la vitesse de la tarière, poussez l'interrupteur de vitesse de la tarière vers l'avant.
4. Pour réduire la vitesse de la tarière, tirez l'interrupteur de vitesse de la tarière vers l'arrière.

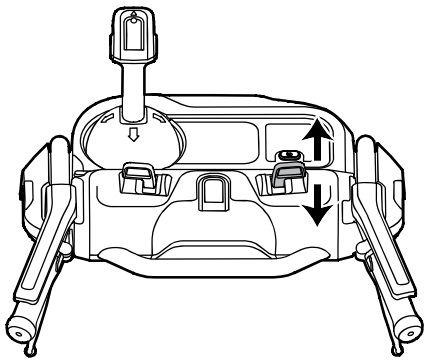

10.4 MODE D'ENTRAÎNEMENT AUTOPROPULSÉ

Pour démarrer le système d'entraînement :

1. Appuyez sur le bouton MARCHE.
2. Appuyez et maintenez la palette d'entraînement.

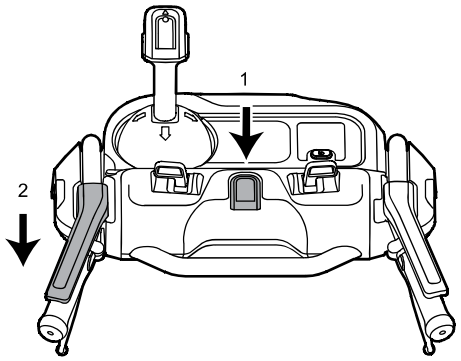

3. Pour augmenter la vitesse d'entraînement, poussez l'interrupteur de contrôle de la vitesse d'entraînement vers l'avant.
4. Pour réduire la vitesse d'entraînement, tirez l'interrupteur de contrôle de la vitesse d'entraînement vers l'arrière.

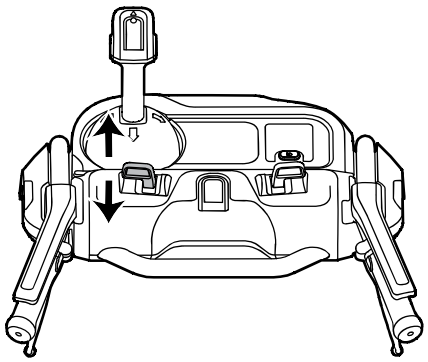

Pour arrêter le système d'entraînement :

- Relâchez la palette d'entraînement.

Note : *Si le produit reste inactif, dans l'une ou l'autre opération pendant plus de 5 secondes, vous devrez recommencer le processus.*

Pour tourner à gauche :

1. Appuyez et maintenez la palette d'entraînement.
2. Tirez sur la gâchette de virage zéro à gauche pour tourner le produit vers la gauche.

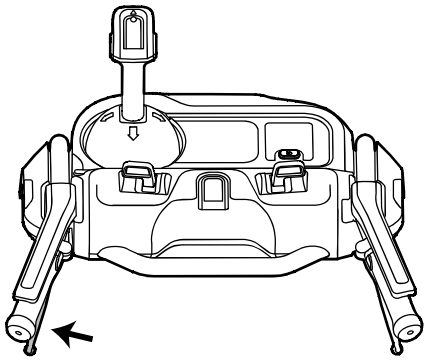

Pour tourner à droite :

1. Appuyez et maintenez la palette d'entraînement.
2. Tirez sur la gâchette de virage zéro à droite pour tourner le produit vers la droite.

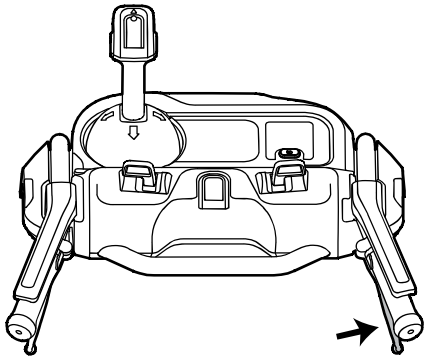

Note : *Pour le mode d'entraînement autopropulsé, ce produit offre 3 vitesses avant et 1 arrière.*

10.5 DÉMARREZ LA TARIÈRE ET LA PROPULSION AUTOMATIQUE SIMULTANÉMENT

1. Appuyez sur le bouton MARCHE.
2. Enfoncez et maintenez la palette d'engagement de la tarière pour démarrer la tarière.
3. Enfoncez et maintenez la palette de propulsion pour démarrer la propulsion automatique.

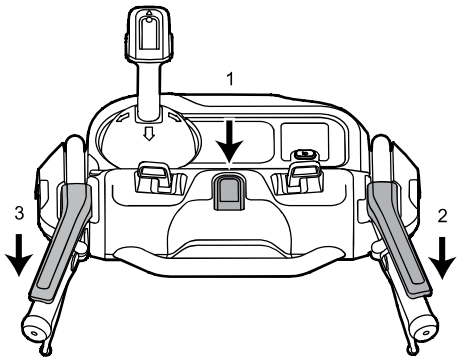

Note : *Terminez ces 3 actions dans les 5 secondes.*

10.6 VERROUILLEZ D'UNE SEULE MAIN LA PALETTE D'ENTRAÎNEMENT AUTOMOTEUR ET LA PALETTE D'ENGAGEMENT DE LA TARIÈRE

Lorsque vous enfoncez simultanément la palette de propulsion automatique (1) et la palette d'engagement de la tarière (2), la palette d'engagement de la tarière sera temporairement verrouillée.

Relâchez la palette d'engagement de la tarière (main droite) et la palette d'engagement de la tarière (2) reste engagée.

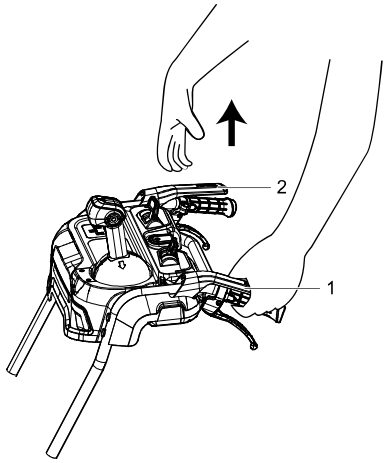

Cette fonction vous permet de régler la vitesse de la tarière, la vitesse d'autopropulsion et la direction d'éjection de la neige pendant que la tarière tourne.

Pour arrêter la tarière, relâchez la palette de propulsion automatique (1), et la tarière ainsi que la fonction de propulsion automatique s'arrêteront.

10.7 DÉPLACEMENT MANUEL DU PRODUIT.

Remarque : *En cas de résistance au roulement ou d'incapacité à se déplacer en poussant le produit, vérifiez si la roue peut être tournée à la main lorsqu'elle n'est pas sur le sol. Si elle ne tourne pas librement, retirez le fond du châssis et débranchez le câble du moteur. Cela permettra un transport manuel facile du produit.*

1. Dévissez les huit vis.
2. Retirez la plaque inférieure du châssis.

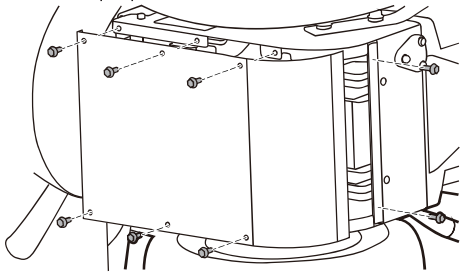

3. Débranchez le câble du moteur.

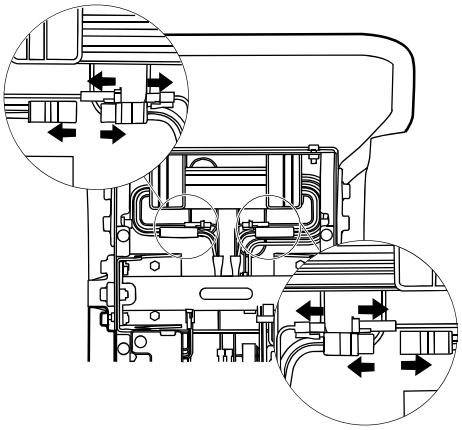

4. Réinstallez la plaque inférieure avec huit vis.
5. Poussez manuellement le produit pour la déplacer.

Remarque : *Si vous souhaitez utiliser le produit, pensez à rebrancher le câble du moteur.*

10.8 LUMIÈRES DEL

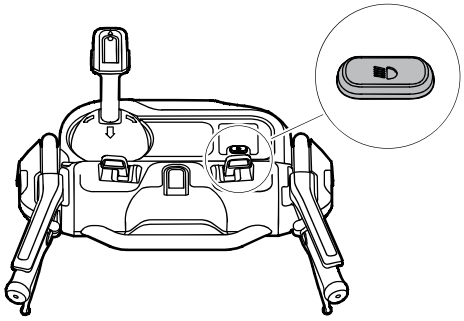

Allumage des phares avant :

- Appuyez sur le bouton pour allumer le voyant DEL.

Éteindre les phares avant :

- Appuyez sur le bouton pour éteindre le voyant DEL.

Bouton-poussoir pour régler la lumière :

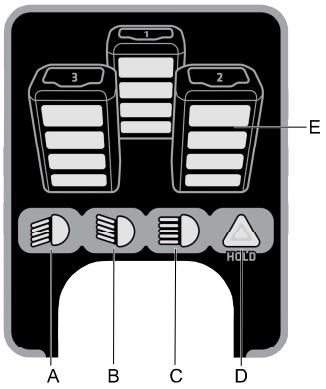

- A. Allumez les feux avant.
- B. Allumez les feux arrière.
- C. Allumez tous les voyants.
- D. Avertissement.

10.9 RÉGLEZ LA GOULOTTE D'ÉJECTION

Vous pouvez régler la goulotte d'éjection de 200° pour changer la direction de la neige.

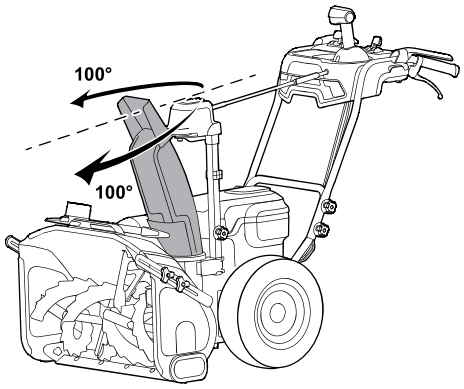

1. Maintenez le capuchon de la poignée enfoncé pour utiliser la poignée de réglage de la goulotte afin de déplacer la goulotte d'éjection.

FR

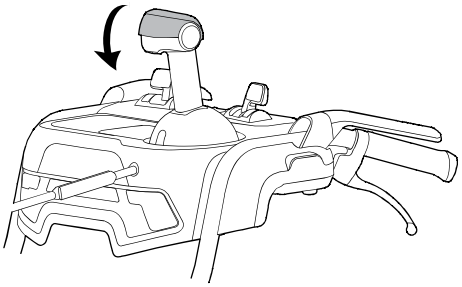

2. Maintenez le capuchon de la poignée enfoncé et déplacez la poignée de réglage de la goulotte vers la gauche pour déplacer la goulotte d'éjection vers la gauche.

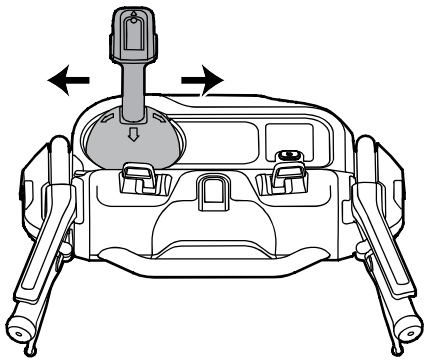

3. Maintenez le capuchon de la poignée enfoncé et déplacez la poignée de réglage de la goulotte vers la droite pour déplacer la goulotte d'éjection vers la droite.
4. Relâchez le capuchon de la poignée pour verrouiller la goulotte d'éjection en position.

10.10 RÉGLEZ LE DÉFLECTEUR DE LA GOULOTTE

Vous pouvez ajuster le déflecteur de la goulotte de haut en bas pour modifier la distance de projection de la neige.

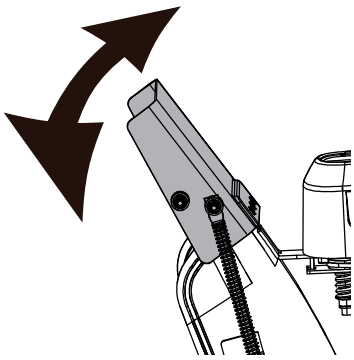

⚠ AVERTISSEMENT

ÉTEIGNEZ LE PRODUIT AVANT DE RÉGLER LE DÉFLECTEUR DE GOULOTTE.

⚠ AVERTISSEMENT

NE POUSSEZ PAS LA POIGNÉE TROP EN AVANT AU POINT QU'UN ESPACE SE FORME ENTRE LE DÉFLECTEUR ET LA GOULOTTE.

1. Déplacez la poignée de réglage du déflecteur de goulotte vers l'avant pour abaisser le déflecteur et réduire la distance d'éjection de la neige.

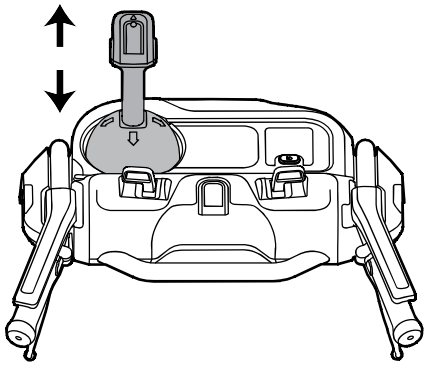

2. Maintenez le capuchon de la poignée enfoncé pour tirer la poignée de réglage de la goulotte vers l'arrière afin de relever le déflecteur et d'augmenter la distance d'éjection de la neige.

FR

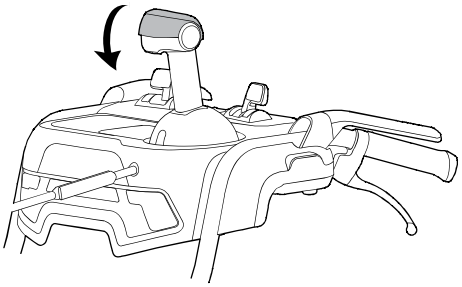

3. Relâchez le capuchon de la poignée pour verrouiller le déflecteur de goulotte en position.

10.11 CONSEILS D'UTILISATION

- Si c'est possible, déneigez la neige avec la direction du vent.
- En cas de vent fort, abaissez le déflecteur de la goulotte pour diriger la neige vers le sol.
- Une fois le travail terminé, laissez la machine fonctionner pendant un certain temps pour éviter la formation de glace dans la goulotte d'éjection.
- Si l'épaisseur de la neige est supérieure à 8 po (20 cm), diminuez la vitesse et laissez la machine travailler à son propre rythme.
- N'utilisez pas la barre de raclage pour enlever la neige compacte et la glace.

11 ENTRETIEN

⚠ AVERTISSEMENT

RETIREZ LA CLÉ DE SÉCURITÉ ET LE BLOC-BATTERIE DE LA MACHINE AVANT L'ENTRETIEN.

⚠ ATTENTION

UTILISEZ SEULEMENT DES PIÈCES DE RECHANGE APPROUVÉES.

⚠ ATTENTION

NE LAISSEZ PAS LES LIQUIDES DE FREINS, L'ESSENCE OU LES MATÉRIAUX À BASE DE PÉTROLE TOUCHER LES PIÈCES EN PLASTIQUE. LES PRODUITS CHIMIQUES PEUVENT ENDOMMAGER LE PLASTIQUE ET LE RENDRE INUTILISABLE.

⚠ ATTENTION

N'UTILISEZ PAS DE SOLVANTS NI DE DÉTERGENTS PUISSANTS SUR LE BOÎTIER OU LES COMPOSANTS EN PLASTIQUE.

11.1 ENTRETIEN GÉNÉRAL

- Avant chaque utilisation, vérifiez que la machine ne contient pas de pièces endommagées, manquantes ou desserrées, telles que vis, écrous, boulons et capuchons.
- Serrez toutes les fixations et les capuchons.
- Nettoyez la neige qui reste sur la machine à l'aide d'une brosse.

11.2 DÉBOUCHEZ LA GOULOTTE BOUCHÉE

⚠ AVERTISSEMENT

- **N'utilisez jamais votre main pour nettoyer la goulotte.** Le non-respect de ces instructions peut entraîner des blessures graves.
- Ne mettez jamais les mains dans la goulotte d'éjection et ne placez jamais une partie de votre corps devant la souffleuse lorsque l'appareil fonctionne ou lorsque les batteries sont installées.

Pour dégager la goulotte d'éjection :

1. Appuyez sur le bouton MARCHE pour éteindre le produit.
2. Retirez les bloc-batteries.
3. Attendez 10 secondes pour être sûr que la tarière a cessé de tourner.
4. Utilisez toujours l'outil de nettoyage de la goulotte fourni avec le produit en tant qu'accessoire.

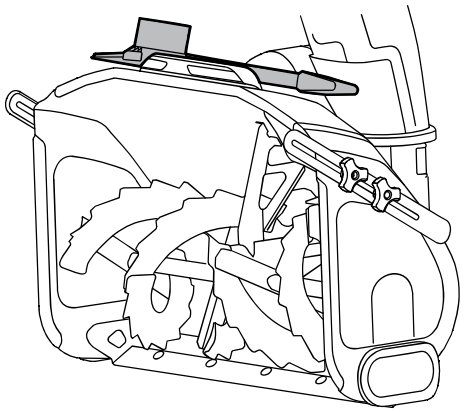

11.3 REMPLACEMENT DES PATINS

Note : *La hauteur réglable pour les patins de dérapage est de 1,5 mm, lors du passage des boulons à travers le trou en U sur les patins de dérapage.*

1. Desserrez les 2 jeux de boulons (1), les entretoises (3) et les écrous (4) qui fixent le patin de dérapage (2) au carter de la souffleuse à neige.

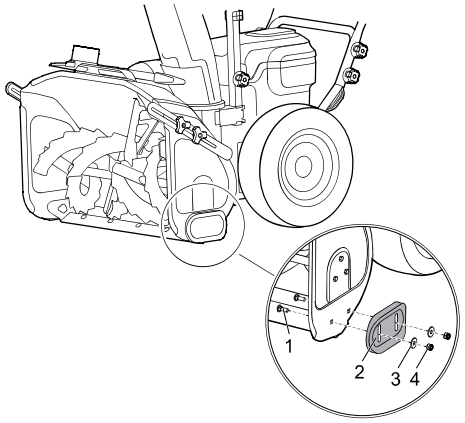

2. Retirez le patin de dérapage (2).
3. Installez le nouveau patin de dérapage (2).
4. Faites la même opération sur l'autre côté.

11.4 REMPLACEZ LA PLAQUE RACLEUSE

⚠ AVERTISSEMENT

UTILISEZ SEULEMENT DES LAMES DE RACLOIR DE REMPLACEMENT APPROUVÉES.

⚠ AVERTISSEMENT

PORTEZ DES GANTS ÉPAIS OU ENROULEZ UN TISSU AUTOUR DE LA LAME LORSQUE VOUS LA MANIPULEZ.

1. Retirez les écrous et les entretoises de la lame de racloir.

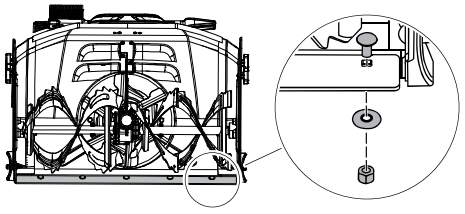

2. Retirez les vis et jetez l'ancienne lame de racloir.
3. Installez la nouvelle plaque racleuse.
4. Réinstallez les vis, les entretoises et serrez-les avec les écrous.

11.5 REMPLACER LA GOUPILLE DE SÉCURITÉ

Note : *La goupille de sécurité est utilisée pour répartir la pression de la neige et protéger la barre de tarière/ impulseur (1).*

1. Retirez les écrous (3) et les goupilles de sécurité (2).

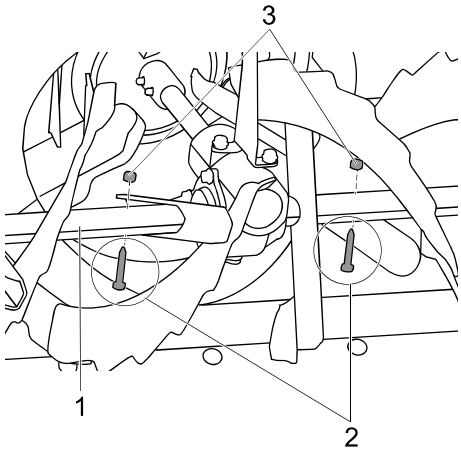

2. Installez les nouvelles goupilles de sécurité. Les goupilles de sécurité de rechange se trouvent sur le haut du support de la goulotte.

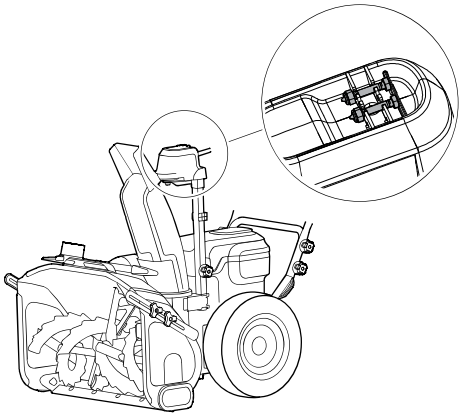

11.6 REMPLACER LE COUPEUR DE DÉRIVÉ

1. Insérez les deux boulons dans la paroi du boîtier d'admission.
2. Installez le coupeur de dérivé et les écrous à oreilles sur les boulons.

FR

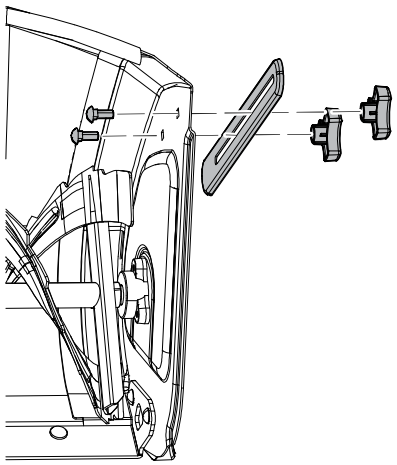

3. Pré-serrez les écrous à ailettes et gardez le coupeur de dérivé un peu lâche pour le réglage.
4. Déplacez le coupeur de dérivé à la position souhaitée et serrez les écrous à oreilles.

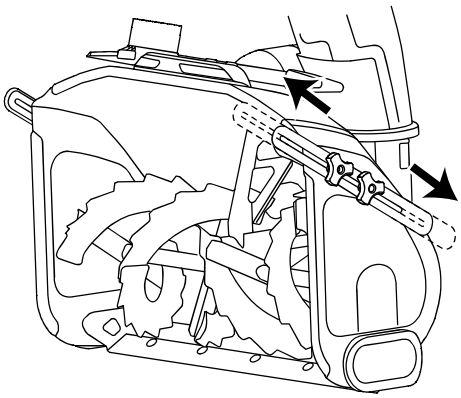

11.7 ENTREPOSER LA MACHINE

- Nettoyez la machine avant de l'entreposer.
- Assurez-vous que le moteur n'est pas chaud lorsque vous entreposez la machine.
- Assurez-vous que la machine n'a pas de pièces mal fixées ou endommagées. Au besoin, suivez ces étapes/instructions :
  - Remplacez les pièces endommagées.
  - Serrez les boulon.
  - Parlez à une personne d'un centre de service certifié.
- Entreposez la machine dans un endroit sec.
- Assurez-vous que les enfants ne peuvent pas s'approcher de la machine.

12 GUIDE DE DÉPANNAGE

Problème	Cause possible	Solution
La poignée n'est pas en position.	Les boulons ne sont pas installés correctement.	Réglez la hauteur de la poignée et assurez-vous que les boulons et les boutons sont correctement alignés.
Le produit ne démarre pas.	La batterie n'est pas chargée.	Chargez la batterie en suivant les procédures du manuel de la batterie et du chargeur.
	La batterie est trop froide.	Retirez la batterie de la souffleuse. Placez la batterie sur le chargeur et laissez-la se charger pendant 10 minutes ou jusqu'à ce que le voyant de charge devienne vert. Retirez-la du chargeur et installez-la dans la souffleuse pour l'utiliser.
	La batterie peut nécessiter un entretien ou un remplacement.	Veuillez contacter le centre de service après-vente agréé.
	L'interrupteur est défectueux.	Faites remplacer l'interrupteur défectueux par un centre d'entretien agréé.
Le produit est en marche, mais la vis sans fin ne tourne pas.	La courroie est endommagée.	Remplacez la courroie.
Une fine couche de neige reste en place.	La barre de raclage est endommagée.	Remplacez la barre de raclage.

*Si vous ne trouvez pas la solution à ces problèmes, veuillez contacter le centre de service après-vente agréé.

13 CARACTÉRISTIQUES TECHNIQUES

Voltage	60V CC
Largeur de compensation	28 in.
Hauteur d'admission	18 in.
Distance de projection	50 ft
Taille de roue	15 in.
Batterie	LB6021/ LB60251/ LB6041/ LB6042/ LB6051/ LB6081/ BA625NA/ BA6060 et autres Greenworks 60V séries
Chargeur	CAC801/ CH60R00/ CH60DP01 et autres Greenworks 60V séries

14 GARANTIE LIMITÉE

Greenworks Les produits et les batteries sont protégés contre tous les défauts de matériaux, de pièces ou de fabrication en cas d'utilisation normale pendant une période de 4 ans à partir de la date d'expédition ou de la date d'achat en magasin.

À sa propre discrétion, **Greenworks** le fabricant peut choisir de réparer, de remplacer ou de substituer l'article par un article comparable ou de rembourser les produits jugés défectueux dans le cadre d'une utilisation normale ou qui ont été endommagés pendant le transport. Une preuve d'achat et d'enregistrement du produit est requise. Le remplacement des produits ou des pièces soumis à une usure normale est à la charge du client.

Cette garantie n'est valable que pour les appareils qui ont été entretenus conformément aux instructions figurant dans le manuel d'utilisation fourni avec le produit, et pour les appareils qui ont été enregistrés de l'une des manières suivantes :

En ligne : www,greenworkstools,com

Téléphone – 1-855-345-3934

Si **Greenworks** accepte un retour sous garantie, vous pouvez retourner le produit défectueux ou endommagé uniquement après avoir appelé notre équipe du service à la clientèle et reçu une autorisation de retour de **Greenworks**. Vous recevrez également un remboursement pour vos frais d'expédition d'origine, et **Greenworks** organisera et paiera les frais de retour. Pour demander une autorisation de retour, veuillez nous contacter à 1-855-345-3934.

14.1 ARTICLES NON COUVERTS PAR LA GARANTIE

- Toute pièce devenue inopérante en raison d'une mauvaise utilisation, d'une utilisation commerciale, d'un abus, d'une négligence, d'un accident, d'un entretien inapproprié ou d'une altération.

FR

- L'unité si elle n'a pas été utilisée ou entretenue conformément au manuel de l'opérateur.
- Usure normale, sauf comme indiqué ci-dessous :
  - Articles d'entretien de routine comme les lubrifiants.
  - Détérioration normale du fini extérieur due à l'utilisation ou à l'exposition.
  - Tout produit/pièce devenu inopérant du fait de l'usage de pièces ou batteries/chargeurs qui ne seraient pas de marque **Greenworks**.

14.2 LIGNE D'ASSISTANCE TÉLÉPHONIQUE

Le service de garantie est accessible en appelant notre ligne d'assistance téléphonique sans frais, au : 1-855-345-3934.

14.3 EXPÉDITION

Les frais de transport pour le déplacement de tout équipement motorisé ou accessoire sont à la charge de l'acheteur. Il incombe à l'acheteur de payer les frais de transport pour toute pièce retournée pour remplacement en vertu de la présente garantie, à moins qu'un tel retour ne soit demandé par écrit par **Greenworks**.

14.3.1 ADRESSE

Adresse aux États-Unis :

Greenworks North America, LLC

P.O. Box 1238, Mooresville, NC 28115, USA

Adresse au Canada :

Greenworks Tools Canada, Inc.

67 Toll Rd., Holland Landing, ON L9N 1H2

Adresse au Mexique :

TECNOLOGIA CAMPO Y JARDIN S.A. DE C.V.

ADMINISTRADORES No. 5336 A, COL. ARCOS DE

GUADALUPE, ZAPOPAN, JALISCO, C.P. 45037

Español

ES

1 Descripción.....40
1.1 Finalidad..... 40
1.2 Descripción general..... 40
1.3 Descripción del panel de control.....40
2 Advertencias de seguridad generales para aparatos.....41
3 Intervalo de temperatura ambiente recomendado:.....43
4 Símbolos en el producto..... 43
5 Niveles de riesgo.....43
6 Servicio..... 44
7 Eliminación de la batería de modo ecológico.....44
8 Propuesta 65.....44
9 Instalación.....45
9.1 Desembalaje del producto..... 45
9.2 Instalar el asa superior..... 45
9.3 Instalación del conducto de descarga... 45
9.4 Instalación de la varilla de control del conducto..... 46
9.5 Instalación de la batería.....47
9.6 Retirada de la batería..... 47
10 Funcionamiento.....47
10.1 Funcionamiento en condiciones de frío.....47
10.2 Puesta en marcha y parada del tornillo sin fin/rotor..... 48
10.3 Ajuste de la velocidad del tornillo sin fin..... 48
10.4 Modo de transmisión autopropulsada....48
10.5 Puesta en marcha del tornillo sin fin y la transmisión autopropulsada simultáneamente 49
10.6 Bloqueo de la paleta de transmisión autopropulsada y la paleta de acoplamiento del tornillo sin fin con una sola mano..... 49
10.7 Mueva manualmente el producto..... 50
10.8 Luces LED..... 50
10.9 Ajuste del conducto de descarga.....51
10.10 Ajuste del deflector del conducto.....51
10.11 Consejos de uso..... 52
11 Mantenimiento..... 52
11.1 Mantenimiento general..... 53
11.2 Eliminación de obstrucciones del conducto..... 53
11.3 Sustitución de las zapatas de protección de bajos.....53
11.4 Sustitución de la placa de raspado.....53
11.5 Sustitución del pasador de seguridad....54
11.6 Sustitución del cortador de desviación.. 54
11.7 Almacenamiento de la máquina..... 54
12 Resolución de problemas.....55
13 Datos técnicos.....55
14 Garantía limitada..... 55
14.1 Artículos no cubiertos por la garantía.... 55
14.2 Línea de asistencia telefónica..... 56
14.3 Envío.....56

1 DESCRIPCIÓN

1.1 FINALIDAD

ES

Este producto ha sido diseñado y fabricado para eliminar y despejar la nieve de aceras, entradas de vehículos y otras superficies a nivel del suelo.

1.2 DESCRIPCIÓN GENERAL

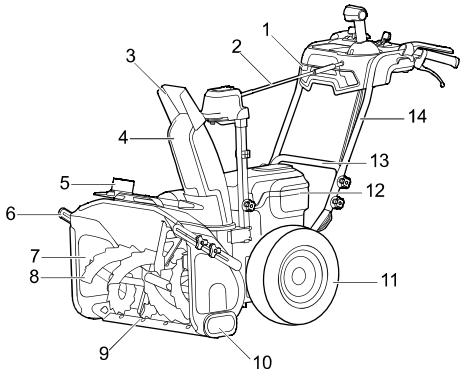

1 Luz delantera LED
2 Varilla de control del conducto de descarga
3 Deflector del conducto
4 Conducto de descarga
5 Herramienta de limpieza 3 en 1
6 Cortador de desviación
7 Carcasa de admisión
8 Tornillo sin fin
9 Placa de raspado
10 Zapata de protección de bajos
11 Rueda
12 Compartimento de la batería
13 Mango inferior
14 Mango superior

1.3 DESCRIPCIÓN DEL PANEL DE CONTROL

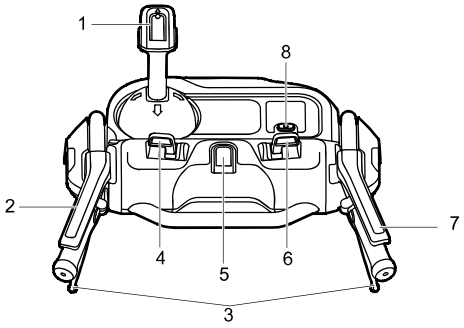

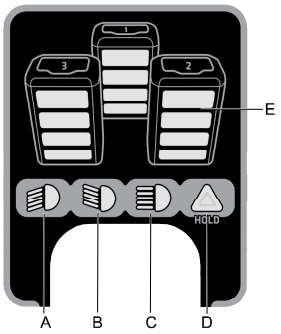

N.º	Nombre	Función
1	Mango de ajuste de la tolva y el deflector	El deflector del conducto puede ajustarse hacia arriba y abajo para ajustar la distancia de lanzamiento de la nieve. Controle la tolva de descarga ajustable de 200° para girar en múltiples direcciones diferentes.
2	Paleta de transmisión autopropulsada	Este producto permite un modo de conducción autopropulsado para que pueda moverse por sí mismo. El modo de transmisión autopropulsada facilita el manejo.
3	Gatillo de giro cero	Las asas de asistencia de giro permiten una dirección rápida y sin esfuerzo. Este producto está equipado con un sistema de giro cero, que proporciona un control preciso y suave sin desvíos.
4	Interruptor de control de velocidad de la transmisión autopropulsada	Permite a los operarios seleccionar una velocidad de conducción cómoda. Ofrece 3 velocidades hacia adelante, 1 hacia atrás autopropulsada y 1 neutra.
5	Botón de encendido	El botón de ENCENDIDO se utiliza para encender el producto.
6	Interruptor de control de velocidad del tornillo sin fin/rotor	Ajuste el interruptor para controlar el funcionamiento rápido o lento del tornillo sin fin/rotor.
7	Pala de acoplamiento del sinfín/impulsor	El sinfín/impulsor puede comenzar a girar cuando el producto está en movimiento. El tornillo sin fin/rotor giratorio rompe la nieve fácilmente y la despeja con rapidez.
8	Botón de luz delantera LED	Pulse el botón (A, B, C, D) para ajustar las luces delanteras/traseras.
E	Indicador de batería	Indicación de capacidad para cada batería (3 uds.).

2 ADVERTENCIAS DE SEGURIDAD GENERALES PARA APARATOS

ES

⚠ AVISO

Lea todas las advertencias de seguridad y todas las instrucciones. *El incumplimiento de las advertencias e instrucciones puede provocar descargas eléctricas, incendios o lesiones graves.*

Guarde todas las advertencias e instrucciones para su consulta posterior.

El término "aparato" empleado en las advertencias se refiere a su quitanieves con funcionamiento a batería (inalámbrico).

- No permita que niños menores de 14 años utilicen esta herramienta. Los niños de 14 años o mayores deben leer y entender las instrucciones de funcionamiento y las normas de seguridad que se encuentran en este manual y deben recibir formación y supervisión por parte de uno de sus progenitores.
- Lea detenidamente el manual de instrucciones de funcionamiento y servicio. Familiarícese a fondo con los controles y el uso correcto del aparato. Debe saber cómo detener la unidad y desacoplar los controles rápidamente.
- Nunca permita que los niños utilicen el aparato. Nunca permita que utilicen el aparato adultos sin la debida instrucción.
- Mantenga la zona de funcionamiento libre de cualquier persona, especialmente niños pequeños y mascotas.
- Tenga precaución para evitar resbalones o caídas, especialmente durante la utilización marcha atrás.
- No utilice sobre superficies de gravilla.
- Lleve indumentaria adecuada – No lleve ropa o joyas sueltas. Pueden quedar atrapadas en las piezas móviles.
- Lleve botas de goma al utilizar el aparato.
- El funcionamiento del aparato en la posición de mano no es seguro, excepto de acuerdo con las instrucciones especiales para dicho uso que se proporcionan en el manual del operario.
- Inspeccione exhaustivamente la superficie donde va a utilizarse el aparato y elimine todos los felpudos, trineos, planchas, cables y otros objetos extraños.
- No utilice el aparato sin llevar indumentaria adecuada de invierno. Lleve calzado, que mejorará el equilibrio en superficies resbaladizas.
- Ajuste la altura de la carcasa para dejar espacio en caso de superficies de grava o piedra triturada.
- Nunca intente realizar ningún ajuste mientras el aparato esté en funcionamiento (excepto cuando el fabricante lo recomiende específicamente).

ES

- Lleve siempre gafas de seguridad o protectores oculares durante la utilización o al realizar un ajuste o una reparación para proteger los ojos de objetos extraños que puedan ser lanzados desde el aparato.
- Evite el arranque accidental. Asegúrese de que el interruptor esté en la posición de apagado antes de conectar a la batería y al coger o transportar el aparato. El transporte del aparato con el dedo en el interruptor o la conexión de un aparato que tiene el interruptor activado fomenta los accidentes.
- Desconecte la batería del aparato antes de realizar ajustes, cambiar accesorios o almacenarlo. Estas medidas de seguridad preventivas reducen el riesgo de que el aparato se ponga en marcha accidentalmente.
- Cuando la batería no esté en uso, manténgala alejada de otros objetos metálicos como clips, monedas, llaves, clavos, tornillos u otros objetos metálicos pequeños que puedan hacer una conexión entre los terminales. El cortocircuito de los terminales de la batería puede provocar quemaduras o un incendio.
- Bajo condiciones abusivas, es posible que salga líquido despedido de la batería; evite el contacto. Si se produce un contacto accidental, aclare con agua. Si el líquido entra en contacto con los ojos, acuda también al médico. El líquido despedido de la batería puede provocar irritación o quemaduras.
- No ponga las manos ni los pies cerca o debajo de las piezas giratorias. Manténgase alejado en todo momento de la abertura de descarga.
- Extreme las precauciones al trabajar sobre o al cruzar senderos de grava, aceras o caminos. Esté alerta a los riesgos ocultos o al tráfico.
- Después de golpear un objeto extraño, apague la máquina y retire la batería, posteriormente inspecciónela para detectar daños. Repare los daños antes de volver a poner en marcha y utilizar la máquina.
- Si el aparato empieza a vibrar de manera anormal, detenga la máquina y compruebe de inmediato la causa. Normalmente la vibración es una advertencia de problemas.
- Detenga la máquina cada vez que abandone la posición de utilización, antes de desatascar la carcasa del colector/rotor o la guía de descarga, así como al realizar reparaciones, ajustes o inspecciones.
- Cuando limpie, repare o inspeccione, asegúrese de que el colector/rotor y todas las piezas en movimiento se hayan detenido.
- Extreme las precauciones cuando trabaje en pendientes.
- Nunca utilice el aparato sin las protecciones adecuadas, mantenga los demás dispositivos de protección de seguridad en su posición y en estado de funcionamiento.
- Nunca dirija la descarga hacia personas o zonas donde puedan producirse daños a la propiedad. Mantenga alejados a los niños y otras personas.
- No se estire – Mantenga en todo momento una postura adecuada y el equilibrio.
- No sobrecargue la capacidad de la máquina intentando quitar demasiada nieve a una velocidad demasiado rápida.
- No fuerce el aparato – Hará el trabajo mejor y con mayor seguridad a la velocidad para la que se diseñó.
- Nunca utilice el aparato a altas velocidades de transporte en superficies resbaladizas. Tenga cuidado al dar marcha atrás.
- Nunca dirija la descarga a los transeúntes ni permita que una persona se ponga delante del aparato.
- Desconecte la alimentación al tornillo sin fin/rotor cuando el aparato se transporte o no esté en uso.
- Utilice únicamente accesorios aprobados por el fabricante del aparato (como pesos de ruedas, contrapesos o cabinas).
- Nunca utilice el aparato sin una buena visibilidad o luz. Asegúrese siempre de tener una posición estable y mantenga un agarre firme en las asas.
- Camine, no corra.
- Quite la nieve cuando el conducto de descarga esté obstruido.
- La máquina no debe ser utilizada por personas (niños incluidos) con una discapacidad física, sensorial o mental, o que no tengan experiencia ni conocimientos, a menos que hayan recibido supervisión o instrucción sobre el uso de la máquina por una persona responsable de su seguridad. Supervise siempre a los niños para asegurarse de que no jueguen con la máquina.
- El contacto de la mano con el rotor giratorio dentro del conducto de descarga es la causa más común de lesiones asociadas con este tipo de aparato. Nunca utilice la mano para limpiar el conducto de descarga. Para desobstruir el conducto:
  1. ¡APAGUE EL MOTOR!
  2. Espere 10 segundos para asegurarse de que las palas del rotor hayan dejado de girar.
  3. Utilice siempre una herramienta de limpieza, no sus manos.
- Si el aparato golpea un objeto extraño siga estos pasos:
  1. Detenga el aparato. Suelte el interruptor.
  2. Retire la batería.
  3. Inspeccione si hay daños.
  4. Repare los daños antes de volver a poner en marcha y utilizar el aparato.
- Compruebe los pernos de seguridad, los pernos de montaje del motor, etc., a intervalos frecuentes para

garantizar un apriete adecuado y que el aparato esté en condiciones seguras de funcionamiento.

- Consulte siempre las instrucciones de la guía del propietario para obtener detalles importantes si el aparato debe almacenarse durante un periodo prolongado.
- Almacene los aparatos inactivos en interior – Cuando no esté en uso, el aparato debe almacenarse en interiores, en un lugar a seco, cerrado y fuera del alcance de los niños.
- Compruebe los pernos de seguridad y los otros pernos a intervalos frecuentes para garantizar un apriete adecuado y que el equipo esté en condiciones seguras de funcionamiento.
- Haga funcionar el aparato unos minutos después de quitar nieve para evitar la congelación del tornillo sin fin/rotor.
- No utilice una batería o un aparato que haya sufrido daños o modificaciones. Las baterías dañadas o modificadas pueden exhibir un comportamiento impredecible que puede dar lugar a un incendio, una explosión o un riesgo de lesiones.
- No exponga una batería o un aparato al fuego ni a un espacio con temperatura excesiva. La exposición al fuego o a una temperatura superior a 265°F (130°C) puede provocar una explosión.
- Siga todas las instrucciones de carga y no cargue la batería o el aparato fuera del intervalo de temperatura especificado en las instrucciones. La carga incorrecta o a temperaturas fuera del intervalo especificado puede dañar la batería y aumentar el riesgo de incendio.
- Recargue solo con el cargador especificado por el fabricante. Un cargador adecuado para un tipo de batería puede dar lugar a un riesgo de incendio cuando se usa con otra batería.
- Utilice los aparatos únicamente con las baterías designadas específicamente. El uso de cualquier otra batería puede dar lugar a un riesgo de lesiones e incendio.
- Solicite a un técnico de reparación cualificado que realice las tareas de servicio utilizando únicamente piezas de repuesto idénticas. Esto garantizará el mantenimiento de la seguridad del producto.
- No modifique ni intente reparar el aparato o la batería (según corresponda), excepto lo indicado en las instrucciones de uso y cuidado.
- Mantenga el aparato con cuidado; siga las instrucciones para cambiar los accesorios.
- Mantenga o sustituya las etiquetas de seguridad y de instrucciones, según sea necesario.

3 INTERVALO DE TEMPERATURA AMBIENTE RECOMENDADO:

Elemento	Temperatura
Almacenamiento del producto	1,4 °F (-17 °C) ~ 113 °F (45 °C)
Funcionamiento del producto	1,4 °F (-17 °C) ~ 113 °F (45 °C)
Carga de la batería	39 °F (4 °C) ~ 104 °F (40 °C)
Funcionamiento del cargador	39 °F (4 °C) ~ 104 °F (40 °C)
Descarga de la batería	1,4 ˚F (-17 ˚C) ~ 113 ˚F (45 ˚C)
Almacenamiento de la batería	32 °F (0 °C) ~ 113 °F (45 °C)

4 SÍMBOLOS EN EL PRODUCTO

Algunos de estos símbolos pueden ser utilizados en esta herramienta. Por favor, estúdielos y aprenda su significado. La interpretación correcta de estos símbolos le permitirá usar la herramienta de modo mejor y más seguro.

Símbolo	Significado
⎓	Corriente directa
	Precauciones a tomar por su seguridad.
	Antes de utilizar el producto, lea y comprenda todas las instrucciones y siga todas las advertencias y medidas de seguridad.
	Mantenga las manos alejadas de la zona de descarga.
	Mantenga los pies lejos del rotor. Mantenga los pies y las manos alejados del rotor giratorio.
	No mire directamente a la lámpara en funcionamiento.

5 NIVELES DE RIESGO

Las siguientes indicaciones y los significados explican los niveles de riesgo asociados a este producto.

ES

SÍMBOLO	SEÑAL	SIGNIFICADO
⚠	PELIGRO	Indica una situación de peligro inminente que, de no evitarse, provocará lesiones graves o incluso la muerte.
⚠	ADVERTENCIA	Indica una situación de peligro potencial que, de no evitarse, podría provocar lesiones graves o incluso la muerte.
⚠	PRECAUCIONES	Indica una situación de peligro potencial que, de no evitarse, puede provocar lesiones leves o moderadas.
	PRECAUCIONES	(Sin símbolo de alerta sobre seguridad) Indica una situación que puede provocar daños materiales.

6 SERVICIO

Las tareas de servicio exigen un cuidado extremo así como conocimientos y deben ser realizadas únicamente por un técnico de servicio cualificado. Para cuestiones de servicio, le recomendamos que devuelva la máquina al CENTRO DE SERVICIO AUTORIZADO más cercano para su reparación. Utilice únicamente accesorios y piezas de repuesto idénticos del fabricante.

7 ELIMINACIÓN DE LA BATERÍA DE MODO ECOLÓGICO





Los siguientes materiales tóxicos y corrosivos se encuentran en la batería utilizada por este producto: **El ión-litio es un material tóxico.**

⚠ AVISO

Elimine todos los materiales tóxicos del modo adecuado para evitar la contaminación del medio ambiente. Antes de desechar baterías de ión-litio dañadas o agotadas, póngase en contacto con la agencia local de eliminación de desechos, o la Agencia Local de Protección del Medio Ambiente para informarse y recibir instrucciones específicas. Lleve las baterías a un punto local de reciclaje y eliminación de desechos, certificado para la eliminación de ión-litio.

⚠ AVISO

Si la batería se agrieta o se rompe, con o sin fugas, no la recargue ni la utilice. Deséchela y sustitúyala por una batería nueva. ¡NO INTENTE REPARARLA! Para evitar lesiones y el riesgo de incendio, explosión o descarga eléctrica, y para evitar perjudicar el medio ambiente:

- Cubra los bornes de la batería con cinta aislante fuerte.
- NO intente retirar ni destruir ninguno de los componentes de la batería.
- NO intente abrir la batería.
- Si se produce una fuga, el líquido electrolito es corrosivo y tóxico. El líquido NO debe estar en contacto con su ojos ni su piel, y no debe ingerirlo.
- NO tire esta batería en la basura doméstica de su hogar.
- NO quemar.
- NO colocar donde vayan a parar a un vertedero municipal.
- Llévelas a un centro oficial para el reciclaje y la eliminación de desechos.

8 PROPUESTA 65

⚠ AVISO

Este producto contiene una sustancia química conocida en el estado de California como causante de cáncer, defectos de nacimiento u otros daños reproductivos. El polvo generado por el lijado eléctrico, el serrado, el esmerilado, la perforación y otras actividades de construcción contiene sustancias químicas que se sabe que son causantes de cáncer, defectos de nacimiento u otros daños reproductivos. Algunos ejemplos de estas sustancias químicas son:

- Plomo de pinturas con base de plomo;
- Sílice cristalina de ladrillos y cemento y otros productos de albañilería;
- Arsénico y cromo de la madera tratada químicamente.

El riesgo de exposición a estas sustancias químicas varía según la frecuencia con la que realice este tipo de trabajo. Para reducir su exposición a estas sustancias químicas, trabaje en una zona bien ventilada y trabaje con equipos de seguridad aprobados, como máscaras antipolvo, que estén especialmente diseñadas para filtrar partículas microscópicas.

Conserve estas instrucciones.

ES

9 INSTALACIÓN

⚠ AVISO

No cambie ni utilice accesorios que no sean los recomendados por el fabricante.

No instale la batería hasta que no haya montado todas las piezas.

9.1 DESEMBALAJE DEL PRODUCTO

⚠ AVISO

ASEGÚRESE DE MONTAR CORRECTAMENTE EL PRODUCTO ANTES DEL USO.

⚠ AVISO

- **SI LAS PIEZAS DEL PRODUCTO PRESENTAN DAÑOS, NO LO UTILICE.**
- **SI FALTAN PIEZAS, NO HAGA FUNCIONAR EL PRODUCTO.**
- **SI FALTAN PIEZAS O HAY PIEZAS DAÑADAS, CONTACTE CON EL CENTRO DE SERVICIO.**

1. Abra el envase.
2. Lea la documentación que se encuentra en la caja.
3. Extraiga todas las pieza desmontadas de la caja.
4. Retire el producto de la caja.
5. Deseche la caja y el material de embalaje de conformidad con los reglamentos locales.

⚠ AVISO

POR SU SEGURIDAD PERSONAL, NO LO ENCIENDA ANTES DE QUE EL PRODUCTO ESTÉ COMPLETAMENTE ENSAMBLADO.

9.2 INSTALAR EL ASA SUPERIOR

1. Alinee los orificios en el asa inferior y el asa superior.

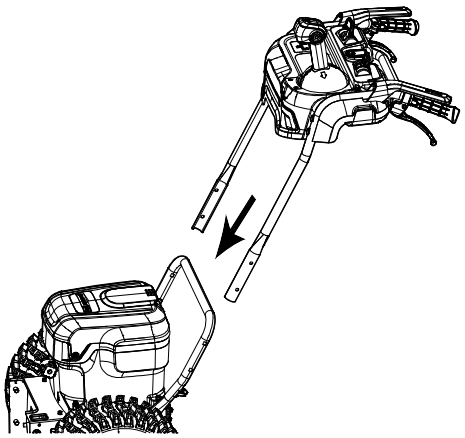

2. Inserte el perno a través del asa inferior y el asa superior.
3. Apriete el mando del asa en el perno.

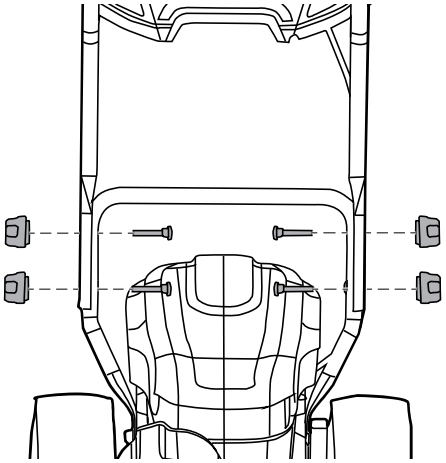

4. Repita para el lado izquierdo/derecho.

9.3 INSTALACIÓN DEL CONDUCTO DE DESCARGA

1. Afloje el mando y el perno del conjunto del conducto de descarga.
2. Alinee los orificios del conducto de descarga con los orificios del soporte inferior.

ES

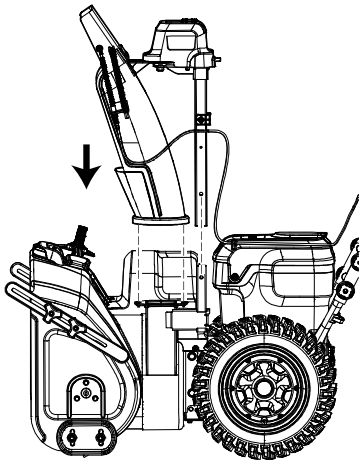

3. Una vez que haya acoplado el conducto de descarga en la base del conducto, empuje hasta que escuche un clic.
4. Inserte el perno por los orificios y apriete con el mando.

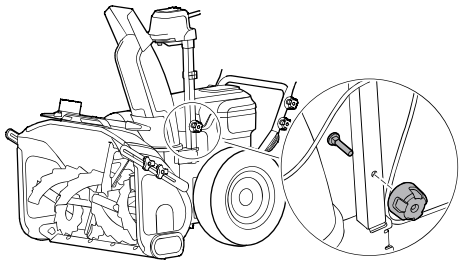

5. Fije el cable enrollando la pinza.

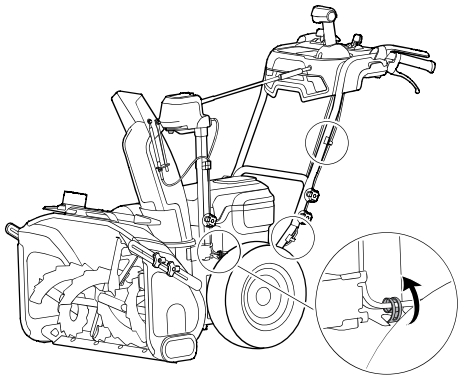

9.4 INSTALACIÓN DE LA VARILLA DE CONTROL DEL CONDUCTO

1. Asegúrese de que el tubo de descarga y el control del deflector del tubo apunten hacia adelante.
2. Inserte el extremo de la varilla larga de control del tubo directamente en el orificio del soporte del tubo.

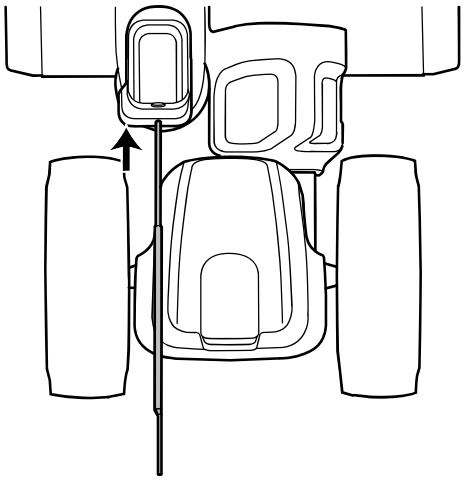

3. Alinee los orificios en la varilla larga de control del tubo con los de la corta.
4. Inserte los pernos a través de los orificios y apriete con las tuercas.

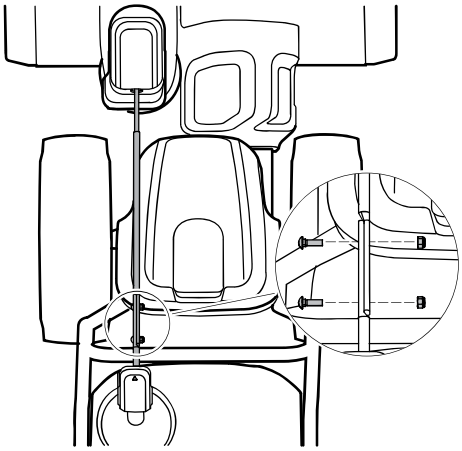

5. Gire el control del deflector del tubo a la izquierda y a la derecha para asegurarse de que el tubo de descarga se mueva en la dirección deseada.

9.5 INSTALACIÓN DE LA BATERÍA

⚠ AVISO

- Si la batería o el cargador ha sufrido daños, sustituya la batería o el cargador.
- Detenga la máquina y espere hasta que el motor se pare antes de instalar o retirar la batería.
- Debe leer, conocer y seguir las instrucciones del manual de la batería y el cargador.

i NOTA

Instale dos baterías para el funcionamiento o tres para un tiempo de funcionamiento prolongado.

1. Abra la puerta de la batería (1).
2. Alinee las nervaduras de elevación de la batería con las ranuras del compartimento de la batería.
3. Introduzca la batería en el compartimento de la batería hasta que encaje en su posición.
4. Cuando escuche un clic, la batería está instalada.

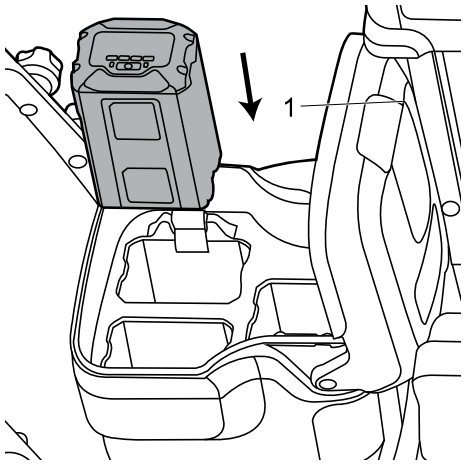

5. Cierre la puerta de la batería (1).

9.6 RETIRADA DE LA BATERÍA

1. Abra la puerta de la batería.
2. Pulse y mantenga pulsado el botón de desbloqueo de la batería (1).

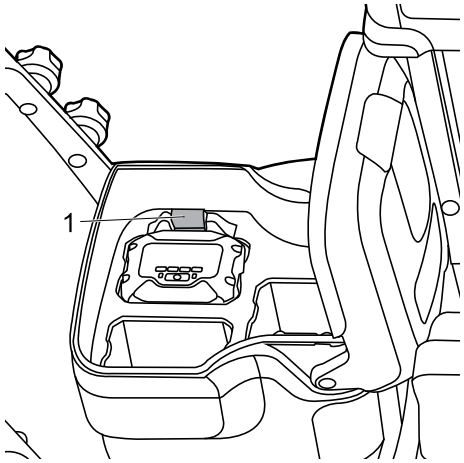

3. Retire la batería de la máquina.

10 FUNCIONAMIENTO

⚠ AVISO

Debe llevar protección ocular cuando utilice esta máquina.

i NOTA

Se recomienda llevar calzado de seguridad resistente, totalmente cerrado y con buen agarre cuando utilice esta máquina.

10.1 FUNCIONAMIENTO EN CONDICIONES DE FRÍO

La temperatura de funcionamiento seguro de la batería varía de 1°F (-17°C) a 113°F (45°C).

⚠ AVISO

NO ALMACENE NI CARGUE LA BATERÍA EN EL EXTERIOR.

Antes de usar el producto, la batería deber estar cargada y almacenada en el interior.

Si el producto no se pone en marcha:

1. Retire la batería del producto.
2. Cargue la batería hasta 15 minutos en un área cálida, o hasta que la luz de carga se ponga verde.
3. Reinstale la batería en la unidad.

ES

10.2 PUESTA EN MARCHA Y PARADA DEL TORNILLO SIN FIN/ROTOR

⚠ AVISO

EXAMINE EL ÁREA DE TRABAJO. RETIRE TODAS LAS PIEDRAS, RAMAS, ALAMBRES, HUESOS Y OTROS RESIDUOS QUE PUEDAN REBOTAR DEBIDO AL IMPULSOR GIRATORIO.

⚠ AVISO

MANTENGA A LOS ESPECTADORES A UNA DISTANCIA SEGURA DEL PRODUCTO.

Para poner en marcha el tornillo sin fin/rotor:

1. Pulse el botón de encendido.
2. Presione y mantenga la paleta del tornillo sin fin.

Nota: *Finalice estas 2 acciones en 5 segundos.*

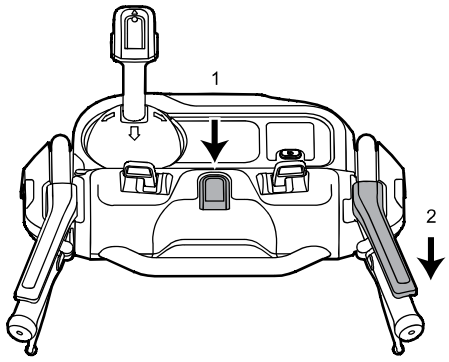

Para detener el tornillo sin fin/rotor:

- Suelte la paleta del tornillo sin fin.

10.3 AJUSTE DE LA VELOCIDAD DEL TORNILLO SIN FIN

1. Pulse el botón de encendido.
2. Presione y mantenga la paleta del tornillo sin fin.
3. Para aumentar la velocidad del sinfín, presione el interruptor de velocidad del sinfín hacia adelante.
4. Para disminuir la velocidad del sinfín, tire del interruptor de velocidad del sinfín hacia atrás.

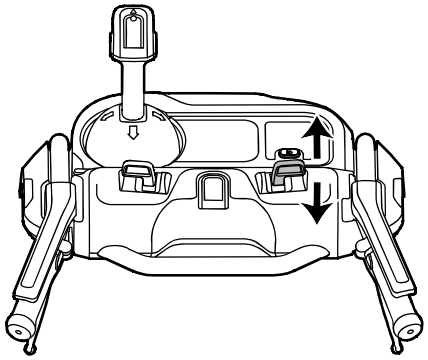

10.4 MODO DE TRANSMISIÓN AUTOPROPULSADA

Para poner en marcha el sistema de transmisión:

1. Pulse el botón de encendido.
2. Presione y mantenga la paleta de transmisión.

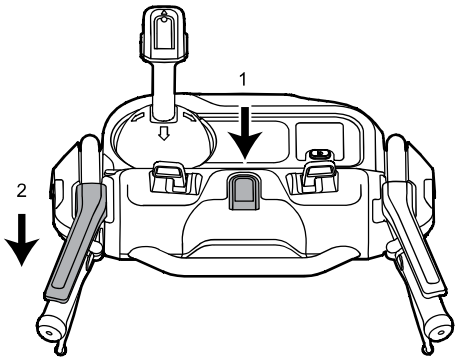

3. Para aumentar la velocidad de conducción, presione el interruptor de control de velocidad de conducción hacia adelante.
4. Para disminuir la velocidad de conducción, tire del interruptor de control de velocidad de conducción hacia atrás.

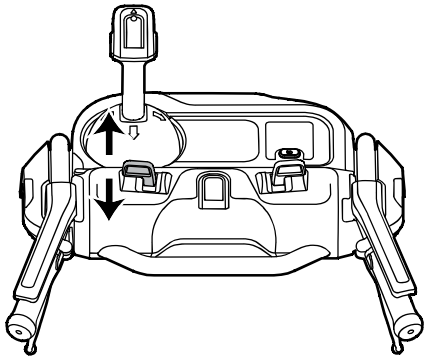

Para detener el sistema de transmisión:

- Suelte la paleta de transmisión.

Nota: *Si el producto permanece inactivo, en cualquiera de las operaciones, durante más de 5 segundos, tendrá que comenzar el proceso de nuevo.*

Para girar a la izquierda:

1. Presione y mantenga la paleta de transmisión.
2. Tire del gatillo de giro cero izquierdo para girar el producto hacia la izquierda.

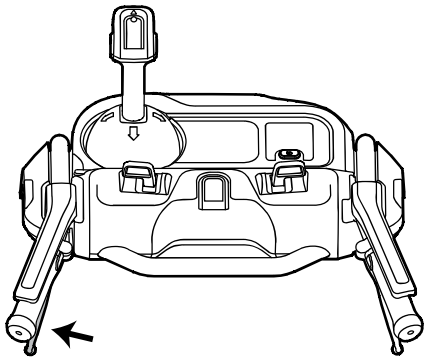

Para girar a la derecha:

1. Presione y mantenga la paleta de transmisión.
2. Tire del gatillo de giro cero derecho para girar el producto hacia la derecha.

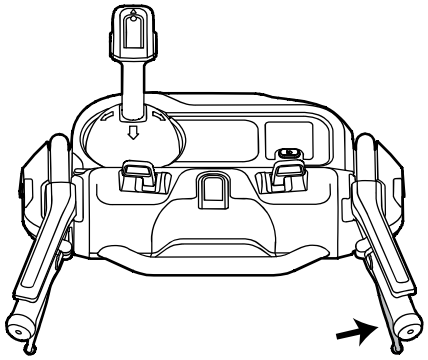

Nota: *Para el modo de accionamiento autopropulsado, este producto ofrece 3 velocidades hacia adelante y 1 hacia atrás.*

10.5 PUESTA EN MARCHA DEL TORNILLO SIN FIN Y LA TRANSMISIÓN AUTOPROPULSADA SIMULTÁNEAMENTE

1. Pulse el botón de encendido.
2. Presione y mantenga la paleta de acoplamiento del tornillo sin fin para poner en marcha este.
3. Presione y mantenga la paleta de transmisión para poner en marcha la transmisión autopropulsada.

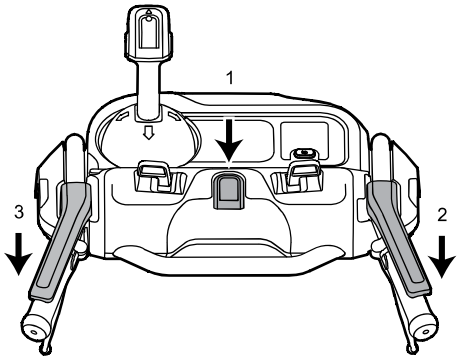

Nota: *Finalice estas 3 acciones en 5 segundos.*

10.6 BLOQUEO DE LA PALETA DE TRANSMISIÓN AUTOPROPULSADA Y LA PALETA DE ACOPLAMIENTO DEL

ES

TORNILLO SIN FIN CON UNA SOLA MANO

Cuando empuja el control de accionamiento autopropulsado (1) y el control de activación del sinfín (2) al mismo tiempo, el control de activación del sinfín se bloqueará temporalmente.

Suelte el control de activación del sinfín (mano derecha) y el control de activación del sinfín (2) permanecerá activado.

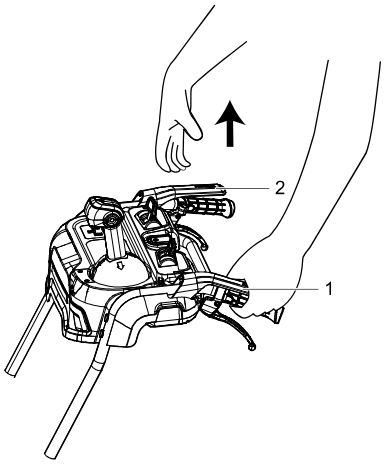

Esta función le permite ajustar la velocidad del tornillo sin fin, la velocidad de autopropulsión y la dirección de descarga de la nieve mientras el tornillo sin fin gira.

Para detener el sinfín, suelte el control de accionamiento autopropulsado (1) y tanto el sinfín como la función autopropulsada se detendrán.

10.7 MUEVA MANUALMENTE EL PRODUCTO

Nota: *Cuando experimente resistencia a la rodadura o incapacidad para moverse al empujar el producto, verifique si la rueda se puede girar con la mano cuando no toca el suelo. Si no gira libremente, retire la parte inferior del chasis y desconecte el cable del motor. Esto permitirá un fácil transporte manual del producto.*

1. Desatornille los ocho tornillos.
2. Retire la placa del chasis inferior.

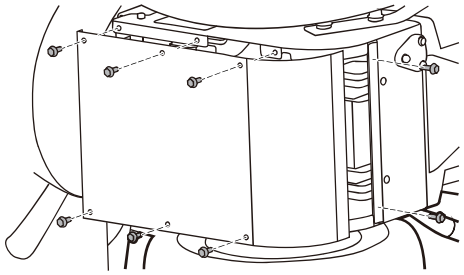

3. Desenchufe el cable del motor.

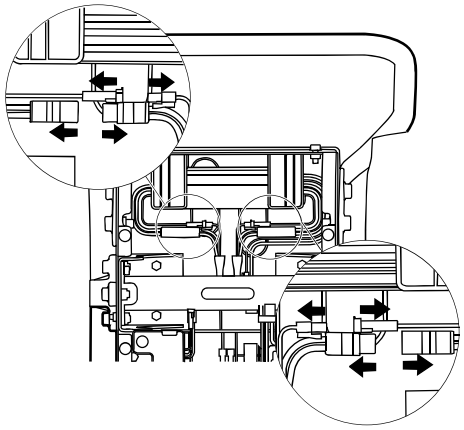

4. Vuelva a instalar la placa inferior con ocho tornillos.
5. Empuje el producto manualmente para moverlo.

Nota: *Si desea utilizar el producto, recuerde volver a enchufar el cable del motor.*

10.8 LUCES LED

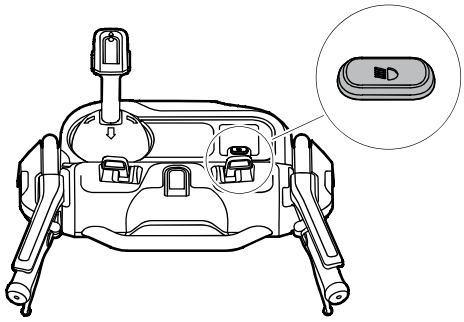

Encendido de las luces delanteras:

- Pulse el botón para encender la luz LED.

Apagado de las luces delanteras:

- Pulse el botón para apagar la luz LED.

Pulsador para ajustar la luz:

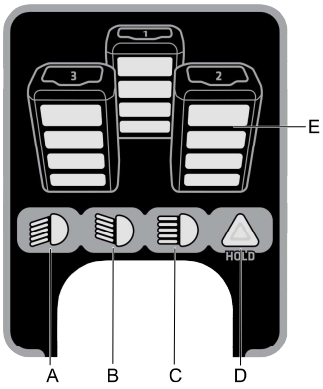

- A. Encender las luces delanteras.
- B. Encender las luces traseras.
- C. Encender todas las luces.
- D. Advertencia.

10.9 AJUSTE DEL CONDUCTO DE DESCARGA

Puede ajustar el conducto de descarga 200° para cambiar la dirección de la nieve.

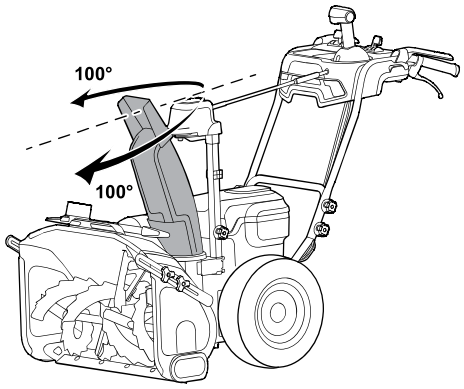

1. Mantenga presionado el tapón del asa para usar el asa de ajuste del conducto y mover el conducto de descarga.

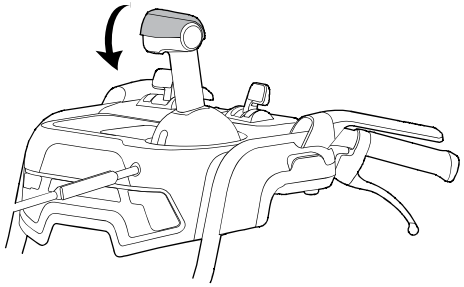

2. Mantenga presionado el tapón del asa y mueva el asa de ajuste del conducto hacia la izquierda para mover el conducto de descarga hacia la izquierda.

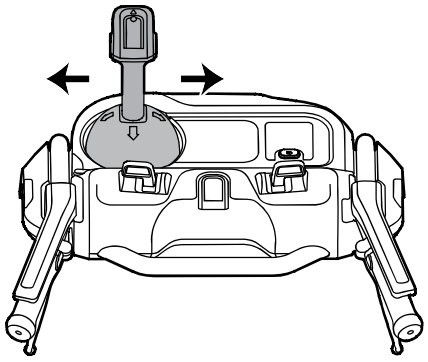

3. Mantenga presionado el tapón del asa y mueva el asa de ajuste del conducto hacia la derecha para mover el conducto de descarga hacia la derecha.
4. Suelte el tapón del asa para bloquear el conducto de descarga en su posición.

10.10 AJUSTE DEL DEFLECTOR DEL CONDUCTO

Puede ajustar el deflector del conducto hacia arriba y abajo para cambiar la distancia de lanzamiento de la nieve.

ES

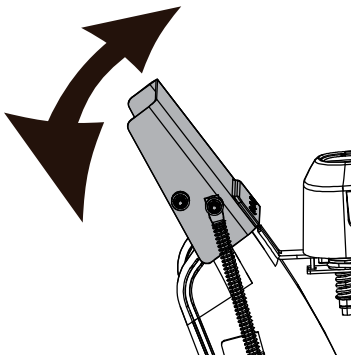

⚠ AVISO

APAGUE EL PRODUCTO ANTES DE AJUSTAR EL DEFLECTOR DEL CONDUCTO.

⚠ AVISO

NO EMPUJE LA MANIJA TAN LEJOS HACIA ADELANTE COMO PARA QUE APAREZCA UN ESPACIO ENTRE EL DEFLECTOR Y LA TOLVA.

1. Mueva la manija de ajuste del deflector de la tolva hacia adelante para bajar el deflector y disminuir la distancia de lanzamiento de nieve.

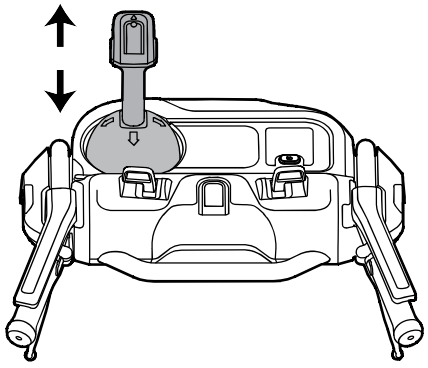

2. Mantenga presionada la tapa de la manija para tirar de la manija de ajuste de la tolva hacia atrás para levantar el deflector y aumentar la distancia de lanzamiento de nieve.

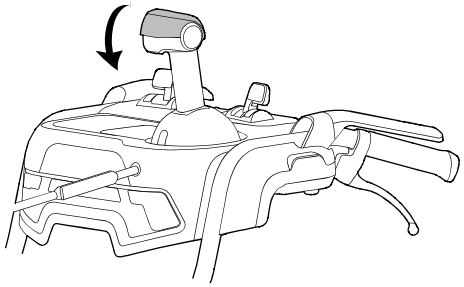

3. Suelte la tapa de la manija para fijar el deflector de la tolva en su posición.

10.11 CONSEJOS DE USO

- Si es posible, quite la nieve en la dirección del viento.
- En vientos fuertes, baje el deflector del conducto para dirigir la nieve al suelo.
- Cuando finalice el trabajo, deje que la máquina funcione durante un tiempo para evitar la formación de hielo en el conducto de descarga.
- Si la nieve es más profunda de 8" (20 cm), disminuya la velocidad y deje que la máquina funcione a su propio ritmo.
- No utilice el rascador para quitar nieve compactada y hielo.

11 MANTENIMIENTO

⚠ AVISO

RETIRE LA LLAVE DE SEGURIDAD Y LA BATERÍA DE LA MÁQUINA ANTES DE REALIZAR EL MANTENIMIENTO.

⚠ PRECAUCIÓN

UTILICE SOLAMENTE PIEZAS DE REPUESTO AUTORIZADAS.

⚠ PRECAUCIÓN

NO PERMITA QUE LÍQUIDOS DE FRENOS, GASOLINA O MATERIALES A BASE DE PETRÓLEO ENTREN EN CONTACTO CON LAS PIEZAS DE PLÁSTICO. LOS PRODUCTOS QUÍMICOS PUEDEN DAÑAR EL PLÁSTICO Y DEJARLO INUTILIZABLE.

⚠ PRECAUCIÓN

NO USE DISOLVENTES NI DETERGENTES FUERTES EN LA CARCASA O LOS COMPONENTES DE PLÁSTICO.

11.1 MANTENIMIENTO GENERAL

- Antes de cada uso, examine la máquina para comprobar si hay piezas dañadas, ausentes o sueltas como tornillos, tuercas, pernos y tapas.
- Apriete todos los elementos de fijación y las tapas correctamente.
- Limpie los restos de nieve de la máquina con un cepillo.

11.2 ELIMINACIÓN DE OBSTRUCCIONES DEL CONDUCTO

⚠ AVISO

- **Nunca utilice la mano para limpiar el conducto.** El incumplimiento de las instrucciones puede provocar lesiones personales graves.
- Nunca meta la mano en el conducto de descarga ni coloque ninguna parte del cuerpo delante del quitanieves cuando la unidad esté en funcionamiento o cuando las baterías estén instaladas.

Para desobstruir el conducto de descarga:

1. Presione el botón de ENCENDIDO para apagar el producto.
2. Retire las baterías.
3. Espere 10 segundos para asegurarse de que el tornillo sin fin haya dejado de girar.
4. Siempre use la herramienta para limpiar la tolva que está unida al producto como accesorio.

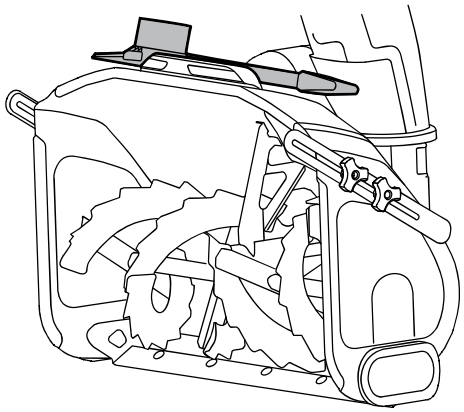

11.3 SUSTITUCIÓN DE LAS ZAPATAS DE PROTECCIÓN DE BAJOS

Nota: *El intervalo de altura ajustable para las zapatas de protección de bajos es 1,5mm, cuando se colocan los pernos a través del orificio en U de las zapatas de protección de bajos.*

1. Afloje los 2 conjuntos de pernos (1), los espaciadores (3) y las tuercas (4) que fijan la zapata de protección de bajos (2) a la carcasa del quitanieves.

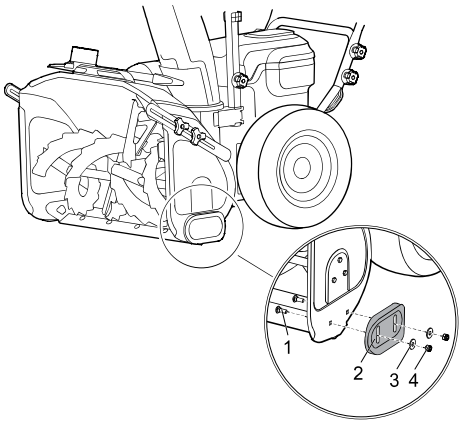

2. Retire la zapata de protección de bajos (2).
3. Instale la nueva zapata de protección de bajos (2).
4. Repita la misma operación en el otro lado.

11.4 SUSTITUCIÓN DE LA PLACA DE RASPADO

⚠ AVISO

USE SOLO PLACAS RASPADORAS DE REEMPLAZO APROBADAS.

⚠ AVISO

USE GUANTES GRUESOS O ENVUELVA UN TRAPO ALREDEDOR DE LA CUCHILLA CUANDO TOQUE LA CUCHILLA.

1. Retire las tuercas y los espaciadores de la placa raspadora.

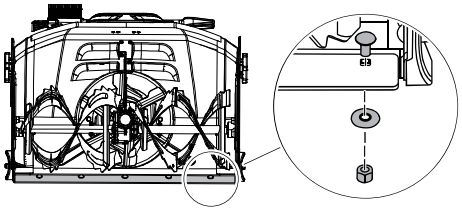

2. Retire los tornillos y deseche la placa raspadora vieja.
3. Instale la placa de raspado nueva.

ES

4. Vuelva a instalar los tornillos, las placas separadoras y apriételos con las tuercas.

11.5 SUSTITUCIÓN DEL PASADOR DE SEGURIDAD

Nota: *El pasador de seguridad se utiliza para dispersar la presión de la nieve y proteger la barra del tornillo sin fin/rotor (1).*

1. Retire las tuercas (3) y los pasadores de seguridad (2).

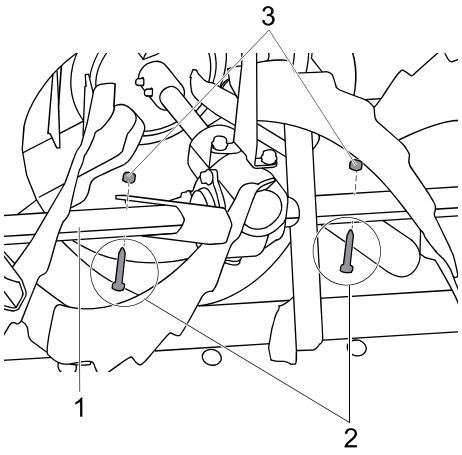

2. Instale los nuevos pasadores de seguridad. Los pasadores de seguridad de repuesto están en la parte superior del soporte del canal.

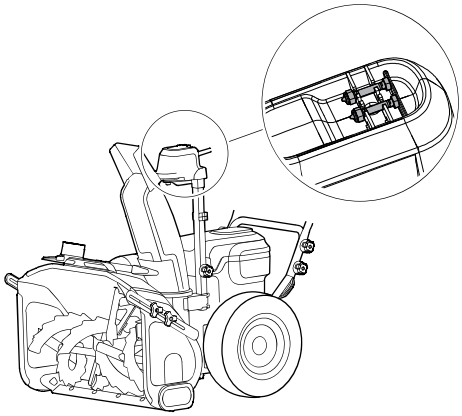

11.6 SUSTITUCIÓN DEL CORTADOR DE DESVIACIÓN

1. Inserte los dos pernos en la pared de la carcasa de admisión.
2. Instale el cortador de desviación y las tuercas de mariposa en los pernos.

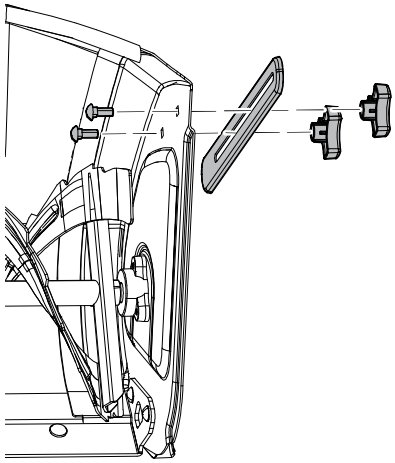

3. Preapriete las tuercas de mariposa y mantenga el cortador de desviación un poco flojo para su ajuste.
4. Mueva el cortador de desviación a la posición deseada y apriete las tuercas de mariposa.

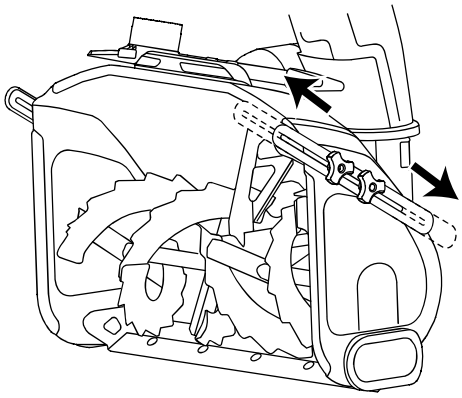

11.7 ALMACENAMIENTO DE LA MÁQUINA

- Limpie la máquina antes del almacenamiento.
- Asegúrese de que el motor no esté caliente cuando almacene la máquina.
- Asegúrese de que la máquina no tenga piezas sueltas o dañadas. Si es necesario, siga estos pasos/estas instrucciones:
  - Sustituya las piezas dañadas.
  - Apriete los pernos.
  - Hable con una persona de un centro de servicio aprobado.

- Almacene la máquina en una zona seca.
- Asegúrese de que los niños no puedan acercarse a la máquina.

12 RESOLUCIÓN DE PROBLEMAS

Problema	Causa posible	Solución
El mango no está bien posicionado.	Los pernos no se han instalado correctamente.	Ajuste la altura del mango y asegúrese de que las perillas y los pernos estén bien alineados.
El producto no se pone en marcha.	La batería no está cargada.	Cargue la batería siguiendo los procedimientos del manual de la batería y el cargador.
	La batería está demasiado fría.	Retire la batería del quitanieves. Coloque la batería en el cargador y déjela cargando durante 10 minutos o hasta que la luz de carga cambie a verde. Retire la batería del cargador e instálela en el quitanieves para usarla.
	La batería puede necesitar servicio o sustitución.	Póngase en contacto con el centro de servicio posventa autorizado.
	El interruptor está defectuoso.	El interruptor debe ser sustituido por un centro de servicio autorizado.
El producto está encendido, pero el tornillo sin fin no gira.	La correa ha sufrido daños.	Sustituya la correa.
Queda una capa fina de nieve.	La barra rascadora está dañada.	Vuelva a colocar la barra rascadora.

*Si no puede encontrar la solución a estos problemas, comuníquese con el centro de servicio posventa autorizado.

13 DATOS TÉCNICOS

Tensión	60V CC
Ancho de retirada	28 in.
Altura de admisión	18 in.
Distancia de lanzamiento	50 ft
Tamaño de rueda	15 in.
Batería	LB6021/ LB60251/ LB6041/ LB6042/ LB6051/ LB6081/ BA625NA/ BA6060 y otros Greenworks 60V serie
Cargador	CAC801/ CH60R00/ CH60DP01 y otros Greenworks 60V serie

14 GARANTÍA LIMITADA

Greenworks los productos y las baterías están protegidos contra cualquier defecto de materiales, piezas o mano de obra en condiciones normales de uso durante un periodo de 4 años a partir de la fecha de envío o de compra en la tienda.

A su entera discreción **Greenworks** puede optar por reparar, reemplazar, sustituir por un artículo comparable o reembolsar los productos que se consideren defectuosos por su uso normal o que hayan sufrido daños durante el envío. Se requiere prueba de compra y registro del producto. La sustitución de productos o piezas sujetas a desgaste normal es responsabilidad del cliente.

Esta garantía solo es válida para las unidades que hayan sido mantenidas de acuerdo con las instrucciones que se encuentran en el manual del operario suministrado con el producto; y para las unidades que hayan sido registradas mediante una de las siguientes maneras:

En línea: www,greenworkstools,com

Teléfono – 1-855-345-3934

Si **Greenworks** acepta una devolución en garantía, puede devolver el producto defectuoso o dañado solo después de llamar a nuestro equipo de Atención al Cliente y recibir una Autorización de Devolución de **Greenworks**. También recibirá un reembolso por sus gastos de envío originales, y **Greenworks** organizará y pagará los gastos de envío de su devolución. Para solicitar una Autorización de Devolución, póngase en contacto con nosotros en 1-855-345-3934.

14.1 ARTÍCULOS NO CUBIERTOS POR LA GARANTÍA

- Cualquier pieza que no funcione debido a mal uso, uso comercial, abuso, negligencia, accidente, mantenimiento inadecuado o alteración.

ES

- La unidad, si no ha sido utilizada o mantenida de acuerdo con el manual del operario.
- Desgaste normal, excepto en lo indicado a continuación:
  - Artículos de mantenimiento de rutina tales como lubricantes.
  - Deterioro normal del acabado exterior debido al uso o la exposición.
  - Cualquier pieza/producto que no funcione debido a su uso con piezas o baterías/ cargadores que no sean de la marca **Greenworks**.

14.2 LÍNEA DE ASISTENCIA TELEFÓNICA

Puede contactar con el servicio de garantía llamando a nuestra línea de asistencia telefónica gratuita a: 1-855-345-3934.

14.3 ENVÍO

Los costes de transporte por el desplazamiento de cualquier unidad o accesorio de equipos eléctricos son responsabilidad del comprador. Es responsabilidad del comprador pagar los costes de transporte de cualquier pieza enviada para su sustitución bajo esta garantía, a menos que dicha devolución sea solicitada por escrito por **Greenworks**.

14.3.1 DIRECCIÓN

Dirección de EE. UU.:

Greenworks North America, LLC

P.O. Box 1238 , Mooresville, NC 28115, EE. UU.

Dirección de Canadá:

Greenworks Tools Canada, Inc.

67 Toll Rd., Holland Landing, ON L9N 1H2

Dirección en México:

TECNOLOGIA CAMPO Y JARDIN S.A. DE C.V.

ADMINISTRADORES No. 5336 A, COL. ARCOS DE

GUADALUPE, ZAPOPAN, JALISCO, C.P. 45037

greenworks®

www.greenworkstools.com

P0808005-00

Rev B